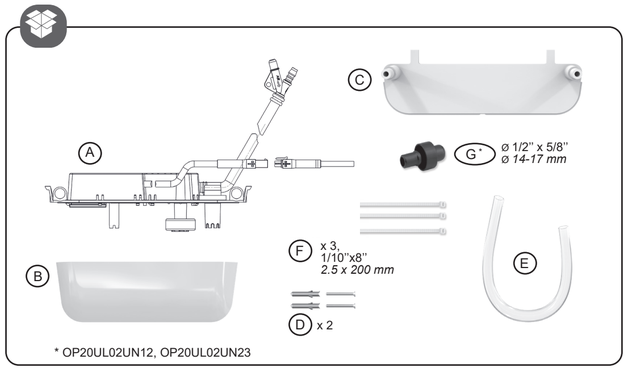

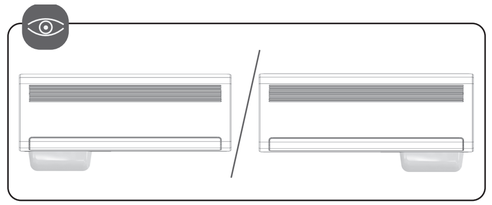

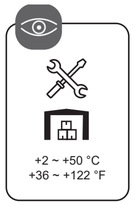

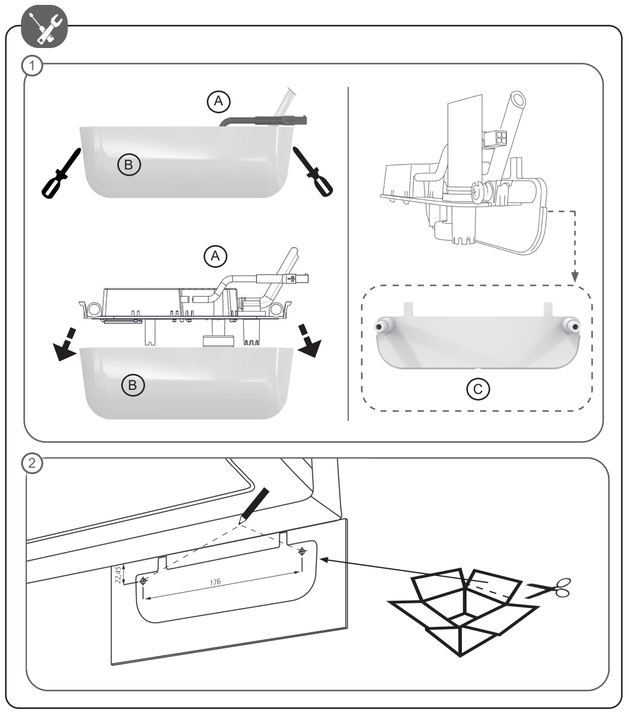

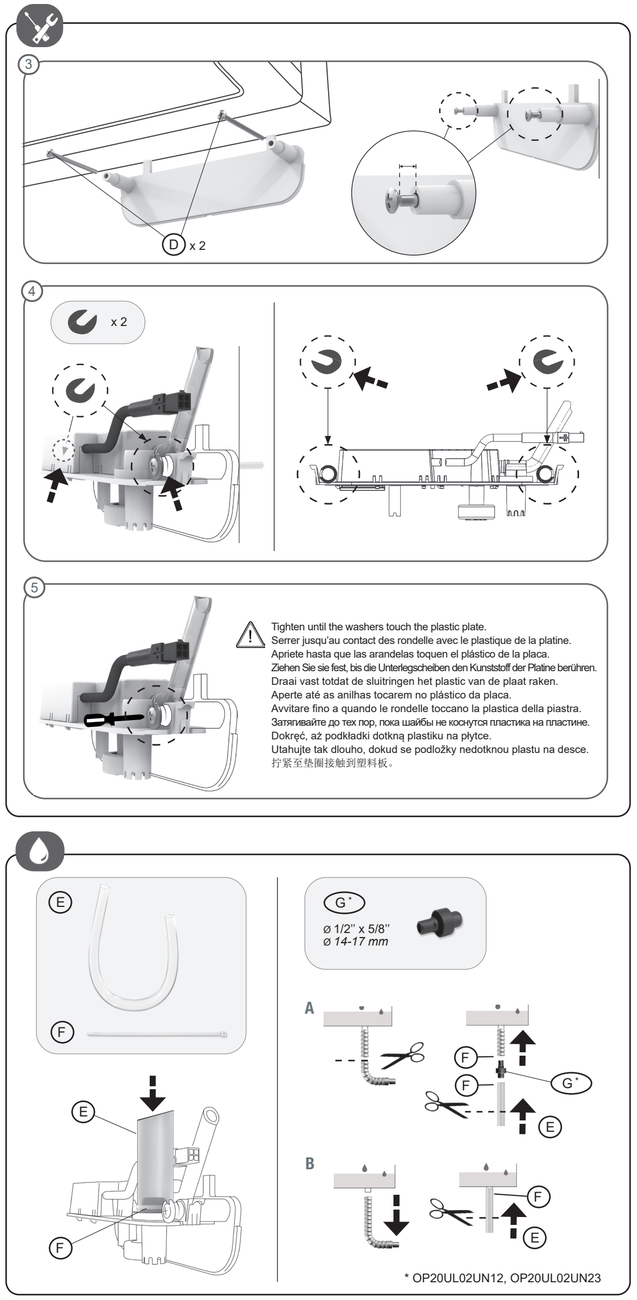

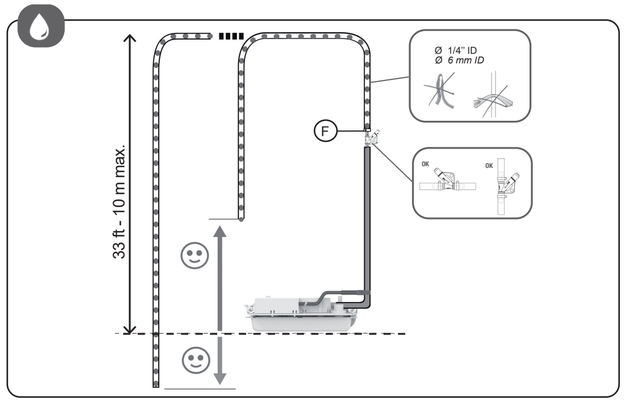

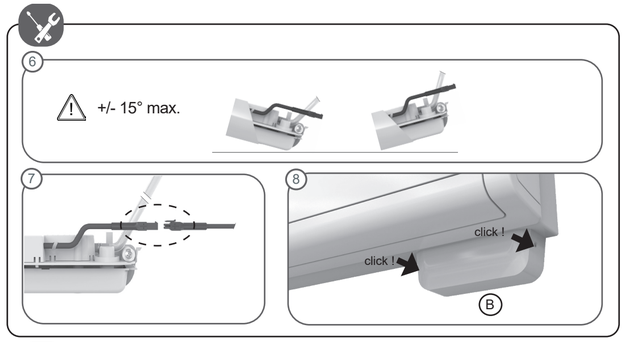

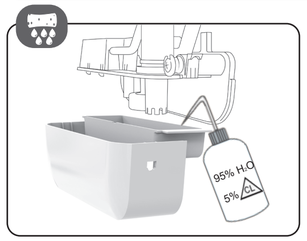

Omega Pack 2

Lightning installation
Installation éclair
Instalación rápida
Installazione ultra rapida
Blitzinstallation
轻松安装和维护

EN	Max flow rate	20 l/h @ 50Hz (*5.28 gph*) 19 l/h @ 60Hz (*5 gph*)
	Max discharge head	10 m (*33 ft*)
	Voltage	230 V~50Hz - 15 W* 120V~60Hz - 13 W** 230V~50/60Hz - 15 W***
	Insulation class	(double insulation)
	Safety switch	NC 3 A resistive load – 250 V
	Thermal protection (overheating)	115° C (*239°F*) auto-reset
	Detection levels	On: 24 mm, Off: 20 mm, Al: 27 mm On: $^{15}/_{16}$''; Off: $^{25}/_{32}$''; Al: 1 $^{1}/_{16}$''
	Sound level at 1 m (*3.3ft*)	22 dB(A)****
	Safety standards	CE / UL / CSA / EAC / UKCA

*OP20CE04UN23 / **OP20UL02UN12 / ***OP20UL02UN23
****Noise level depends on installation conditions and support

FR	Débit maximal	20l/h @ 50Hz (*5.28 gph*) 19l/h à 60Hz(*5.0 gph*)
	Hauteur de refoulement max.	10 m (*33 ft*)
	Alimentation électrique	230 V~50Hz - 15 W* 120V~60Hz - 13 W** 230V~50/60Hz - 15 W***
	Classe d'isolation	(double isolation)
	Contact de sécurité	NF, 3 A, charge résistive – 250 V
	Protection thermique (surchauffe)	115° C (*239°F*) auto-reset
	Niveaux de détection	On: 24 mm, Off: 20 mm, Al: 27 mm On: $^{15}/_{16}$''; Off: $^{25}/_{32}$''; Al: 1 $^{1}/_{16}$''
	Niveau sonore à 1 m (3.3ft)	22 dB(A)****
	Normes de sécurité	CE / UL / CSA / EAC / UKCA

*****Le niveau sonore dépend des conditions et du support d'installation.

ES	Caudal máximo	20 l/h @ 50Hz (*5.28 gph*) 19 l/h @ 60Hz (*5 gph*)
	Altura máx. de descarga	10 m (*33 ft*)
	Tensión	230 V~50Hz - 15 W* 120V~60Hz - 13 W** 230V~50/60Hz - 15 W***
	Clase de aislamiento	(aislamiento doble)
	Contacto de alarma	NC, 3 A, carga resistiva – 250 V
	Protección térmica (sobrecalentamiento)	115 °C (*239°F*) auto-reset
	Niveles de detección	On: 24 mm, Off: 20 mm, Al: 27 mm On: $^{15}/_{16}$''; Off: $^{25}/_{32}$''; Al: 1 $^{1}/_{16}$''
	Nível acústico a 1 m (*3.3ft*)	22 dB(A)***
	Normas de seguridad	CE / UL / CSA / EAC / UKCA

****El nivel sonoro depende de las condiciones de instalación y del soporte

DE	Max. Fördermenge	20 l/h
	Maximale Förderhöhe	10 m
	Stromversorgung	230 V~50 Hz - 15 W*
	Isolierklasse	(doppelt isoliert)
	Kontakt zur Sicherheitsabschaltung	Öffner (NC) 3 A ohmsche Last – 250 V
	Überhitzungsschutz	115 °C (automat. Wiederanlauf)
	Schaltpunkte (mm)	On: 24 mm, Off: 20 mm, Al: 27 mm
	Geräuschniveau auf 1 m Abstand	22 dB(A)***
	Sicherheitsstandard	CE / UL / CSA / EAC / UKCA

****Der Geräuschpegel hängt von den Installationsbedingungen und der Förderung ab

NL	Max. hoevelheid	20 l/h
	Maximale opvoerhoogte	10 m
	Stromversorgung	230 V~50 Hz - 15 W*
	Isolatieklasse	(dubbele isolatie)
	Alarmcontact	NC, 3 A, resistieve belasting – 250 V
	Thermische beveiliging (oververhitting)	115 °C
	Detectieniveaus (mm)	On: 24 mm, Off: 20 mm, Al: 27 mm
	Geluidsniveau op 1 m	22 dB(A)****
	Veiligheidsnorm	CE / UL / CSA / EAC / UKCA

****Geluidsniveau is afhankelijk van installatieomstandigheden en ondersteuning

PT	Caudal máximo	20 l/h
	Altura de descarga máxima	10 m
	Alimentação eléctrica	230 V~50 Hz - 15 W*
	Classe de isolação	(duplo isolamento)
	Contacto alarme	NF, 3 A, carga resistiva – 250 V
	Protecção térmica (sobreaquecimento)	115 °C
	Níveis de detecção (mm)	On: 24 mm, Off: 20 mm, Al: 27 mm On: $^{15}/_{16}$''; Off: $^{25}/_{32}$''; Al: 1 $^{1}/_{16}$''
	Nível sonoro a 1 m	22 dB(A)****
	Normas de segurança	CE / UL / CSA / EAC / UKCA

****O nível de ruído depende das condições de instalação e do suporte

IT	Portata massima	20 l/h
	Altezza di mandata massima	10 m
	Alimentazione elettrica	230 V~50 Hz - 15 W*
	Classe di isolamento	(doppio isolamento)
	Contatto di sicurezza	NC, 3 A, carico resistivo – 250 V
	Protezione termica (surriscaldamento)	115° C (riarmo automatico)
	Livelli di rilevazione	On: 24 mm, Off: 20 mm, Al: 27 mm
	Livello sonoro a 1 m	22 dB(A)****
	Norma di sicurezza	UL / CSA / EAC / UKCA

****Il livello del rumore dipende dalle condizioni di installazione e dal support

RU	Максимальная производительность	20 л/ч
	Максимальная высота отведения конденсата	10 m
	Электропитание	230 В~50 Гц - 15 Вт*
	Класс изоляции	(двойная изоляция)
	Предохранительный резистивный размыкающий контакт	Нормально замкнутый (NC), 3 A, резистивная нагрузка – 250 V
	Тепловая защита (перегрев)	115° C
	Уровни обнаружения(мм)	Вкл: 24, Выкл: 20, Авария : 27
	Уровень шума на расстоянии 1 м	22 дБ(A)****
	Нормы безопасности	CE / UL / CSA / EAC / UKCA

****Уровень шума зависит от условий установки и поддержки

sauermann®

OMEGA PACK 2

www.sauermanngroup.com

Intertek
112447

N754 - 00 Edition 25/39

PL	Maksymalne natężenie przepływu	20 l/godz.
	Maks. wysokość przepompowywania	10 m
	Zasilanie elektryczne	230 V~50 Hz - 15 W*
	Klasa izolacji	(podwójna izolacja)
	Styk zabezpieczający	NC, 3 A, obciążenie rezystancyjne – 250 V
	Zabezpieczenie termiczne (przegrzanie)	115 °C
	Poziom detekcji (mm)	On: 24 mm, Off: 20 mm, Al: 27 mm
	Poziom hałasu w odległości 1 m	22 dB(A)****
	Normy bezpieczeństwa	CE / UL / CSA / EAC / UKCA

****Poziom hałasu zależy od warunków instalacji i obsługi

CZ	Maximální průtok	20 l/h
	Max. výtlačná výška	10 m
	Elektrické napájení	230 V~50Hz - 15 W*
	Třída izolace	(dvojitá izolace)
	Bezpečnostní	Normálně sepnutý (NC), 3 A, rezistivní zátěž – 250 V
	Tepelná ochrana (přehřátí)	115 °C
	Úrovně detekce (mm)	On: 24 mm, Off: 20 mm, Al: 27 mm
	Hladina hluku v 1 m	22 dB(A)****
	Bezpečnostní normy	CE / UL / CSA / EAC / UKCA

****Poziom hałasu zależy od warunków instalacji i obsługi

ZH	最大流量	20 l/h @ 50Hz (*5.28 gph*) 19 l/h @ 60Hz (*5 gph*)
	最大推荐扬程	10 m (*33 ft*)
	电源电压	230 V~50Hz - 15 W*
	绝缘等级	双重绝缘
	报警开关	常闭 (NC), 3 A, 阻性负载 – 250 V
	过热自动保护	115°C (自动复位)
	液位高度 (mm)	开泵液位高度 : 24 mm; 停泵液位高度 : 20 mm; 警戒液位高度 : 27 mm;
	噪音	22 dB(A)****
	安全标准	CE / UL / CSA / EAC / UKCA

****噪音水平取决于安装条件和背板情况

EN SAFETY WARNING

Risk of electric shock. Make sure that the power supply to the unit/system is disconnected before attempting to install, service or remove any component.
The pump unit must not be immersed in water, installed outside the premises, stored in a damp environment or exposed to frost. This pump has not been tested for use in swimming pools or marine areas.To reduce risk of electric shock, read instruction manual for proper installation and install the pump and all electrical components above the top grade level of the pump.
CAUTION: This pump has been designed for use with water only. All condensate collection elements (collection tray, connecting tubes, outlets etc…) must be cleaned thoroughly prior to installing the pump. This pump is designed to evacuate neutral-phase, non-oily condensate. It must not run dry. Ensure that there is no syphon effect on the discharge tube.
The pump is supplied with:
- A self-resetting thermal cut-out set at 115 °C (239 °F).
- A self extinguishing body case (UL94 VO Material)

When installed outside the AC unit, the pump must not be accessible without the aid of a tool.

Pump Power Supply

Connect pump Phase and Neutral terminals to the air conditioner unit's power supply or to the mains supply by means of wiring to comply with local National Standards. We suggest use of:
- An interconnecting power cable (CE: HO5 VVF 2 x 0.5 mm²; UL/CSA: 2 x 0.5 mm² (AWG20) certified UL2464 - 80°C - 300V) which must be fastened securely to the wall, to avoid inadvertent disconnection during installation and later servicing.
- This connection should be equipped with an electrical isolation device (2A Fused Spur, customer provided) to the Phase and Neutral.
The pump must be powered by an electrical circuit protected against overvoltage> 2.5kV.

Pump safety switch

IMPORTANT: Connecting the cable of the safety switch is indispensable to avoid any risk of overflowing. For correct connection, refer to the appliance instructions.
The pump is equipped with a NC high water safety switch with a maximum rating of 3A/250V (safety switch CE: 2 x 0.5 mm², UL/CSA: 2 x 0.5 mm² (AWG20)).This contact may be used to switch off the air conditioner where there is a risk of condensate overflow (after thorough verification by the installer of the customer's specific application and the resultant electric wiring diagram).

Initial operational test

- First clean the condensate tray of any debris left over from manufacture or unpacking of the air handling unit.
- Pour water into the condensate collection tray (a squeezable plastic bottle, ACC00401, is available).
- Check that the pump unit starts & then stops as the water level decreases.
- Check safety switch by continuing to pour water until the alarm triggers (cutting off the compressor).

The detection tank must be cleaned at the beginning of the season and regularly if the system is used all year round. The frequency of this cleaning varies according to the degree of pollution caused by the environment.

If the pump doesn't start, check the wiring and incoming power supply.
For all problems first check:
- the discharge lines are neither obstructed nor kinked,
- the detection float is not blocked,
- the hydraulic inlets nor outlets are not obstructed
If the pump is running continuously (>1min), check:
- the discharge height is < 10 m (33 ft)
- the pump is suitable for the capacity of the air conditioning unit,
- while starting the pump, the flow of the water poured into the collection tray was not too high (ex: 1l in 30s=60l/h >>20l/h - 1/8 gal in 30s = 15 gph >> 5 gph)
If the pump is running continuously and there is no suction of water, check that the suction hose (hose that connects the pump and detection unit) is connected and air tight.
If the pump cycles continually or does not shut off,
- check the pump is not excessively inclined.
- turn the pump off and see if the water returns down the discharge line. If water returns down the line you should replace the pump.

FR AVERTISSEMENT DE SÉCURITÉ

Risque de choc électrique. Avant toute installation, maintenance ou démontage, mettre impérativement l'ensemble de l'installation hors tension.
Le bloc pompe ne doit pas être immergé, ni placé à l'extérieur des locaux ou dans des lieux humides et doit être tenu hors gel. Cette pompe n'a pas été conçue pour une utilisation dans une piscine ou dans les zones marines.
ATTENTION : Cette pompe n'est conçue que pour fonctionner avec de l'eau. Il est nécessaire de nettoyer les éléments collecteurs de condensats (bac du climatiseur, tubes, sorties...) avant l'installation de la pompe. Cette pompe est conçue pour évacuer des condensats au Ph neutre et non huileux. Elle ne doit pas fonctionner à sec. S'assurer qu'il n'y ait pas d'effet de syphon sur le tube de refoulement.
L'ensemble est équipé :
- D'une protection thermique : déclenchement à 115 °C
- D'une enveloppe auto-extinguible (matériau UL94 V0)

Lorsqu'elle est installée en dehors du climatiseur, la pompe ne doit pas être accessible sans l'aide d'un outil.

Alimentation de la pompe :

Raccorder la phase et le neutre à l'alimentation du climatiseur ou au réseau par l'intermédiaire de câbles, dans le respect des normes locales. Nous recommandons l'utilisation:
- D'un câble d'interconnexion (CE : HO5 VVF 2 x 0.5 mm²; UL/CSA : 2 x 0.5 mm² (AWG20) certifié UL2464 - 80°C - 300V), qui doit être fixé solidement sur le mur pour éviter toute déconnexion involontaire durant l'installation ou lors de la maintenance.
- D'un dispositif de protection (disjoncteur 2A, non fourni) sur la phase et le neutre.
La pompe doit être alimentée par un circuit électrique protégé contre les surtensions > 2.5 kV.

Contact de sécurité

IMPORTANT : Le câblage du contact de sécurité est indispensable pour éviter tous risques de débordement. Pour un raccordement correct du contact de sécurité, respecter les indications données par le fabricant du climatiseur. Pour le raccordement du contact de sécurité, vous disposez d'un contact NF, d'un pouvoir de coupure 3A/250V résistif. (câble d'alarme : CE : 2 x 0.5 mm², UL/CSA : 2 x 0.5 mm² (AWG20)). Ce contact peut être utilisé pour couper la production frigorifique en cas de risque de débordement des condensats (après vérification du schéma électrique et de l'application client par l'installateur).

Test de mise en service :

- Nettoyez le bac de condensats de tout débris (résidus de fabrication ou restes d'emballage).
- Versez un peu d'eau dans le bac du climatiseur (utiliser la burette d'essai ACC00401, non fournie).
- Vérifiez que la pompe se met en marche et s'arrête lorsque le niveau d'eau est redescendu.
- Pour vérifier le fonctionnement du contact de sécurité, versez continuellement de l'eau jusqu'à ce que la sécurité se déclenche (coupure du compresseur).

Le bac de détection doit être nettoyé en début de saison et régulièrement si le système est utilisé toute l'année. La périodicité de ce nettoyage varie en fonction du degré de pollution occasionné par l'environnement.

Pour tout problème, vérifier :

- que les tubes ne sont ni obstrués ni pincés,
- que le flotteur de détection n'est pas bloqué,
- que les entrée et sortie hydrauliques ne sont pas obstruées.
D'autres vérifications peuvent être nécessaires.
Si la pompe ne démarre pas, vérifier le câblage et l'alimentation électrique .
Si la pompe fonctionne trop longtemps (>1 min), vérifier:
- que la hauteur de refoulement est < à 10 m,
- que la pompe est adaptée à la puissance de l'appareil,
- que lors de la mise en service, le débit de l'eau versée n'a pas été trop important (ex: 1l en 30 s=60 l/h >>20 l/h).
Si la pompe fonctionne en continu et n'aspire pas d'eau, vérifier que le tube d'entrée est bien connecté et étanche. Sinon, changer la pompe.
Si la pompe enchaine les cycles sans s'arrêter, vérifier:
- que la pompe n'est pas excessivement inclinée,
- que, pompe arrêtée, l'eau ne descend pas dans le tube.
Si oui, changer la pompe.

ES ADVERTENCIA

Riesgo de choque eléctrico. Asegúrese de que el suministro total de energía a la unidad / sistema, esté desconectado antes de intentar instalar, reparar o quitar cualquier componente. La bomba no debe ser sumergida en agua, instalada en el exterior, almacenada en un ambiente húmedo o expuesta a las heladas. Esta bomba no está diseñado para su uso en la piscina o áreas marinas.
Esta bomba está pensada para ser utilizada únicamente con agua.
Todos los elementos de la evacuación de los condensados (bandeja de recogida, los tubos de conexión, enchufes, etc....) deberán estar bien limpios antes de instalar la bomba.
La bomba se suministra con:
- Un relé térmico automático ajustado a 115 °C.
- Material auto extinguible al fuego (UL94 VO Material)

Cuando se instala la bomba fuera del aparato de aire acondicionado, que no debe ser accesible sin necesidad de utilizar una herramienta.

Alimentación de la bomba
Conecte la bomba a las fases y al neutro de la red eléctrica por medio de cableado para cumplir con las Normas Nacionales. Se sugiere el uso de :
- Un cable de alimentación de interconexión (CE: HO5 VVF 2 x 0.5 mm²; UL/CSA: 2 x 0.5mm² (AWG20) certificado UL2464 - 80°C - 300V), que deberá ser fijado de forma segura, para evitar la desconexión accidental durante la instalación y el mantenimiento posterior.
-Esta conexión debe estar equipada con un dispositivo de aislamiento eléctrico (2A fusible cilíndrico, no incluido) a la fase y al neutro.
La bomba debe ser alimentado por un circuito eléctrico protegido contra sobretensiones> 2,5 kV.

Función de la alarma de la bomba
IMPORTANTE: La conexión de l'alarma es indispensable para evitar todos riesgos de desbordamiento. Para la conexión correcta, consulte las instrucciones del aparato.
La bomba está equipada con un contacto de alarma NC de nivel alto de agua con una capacidad máxima de 3A/250V (cable de alarme: CE: 2 x 0.5 mm², UL/CSA: 2 x 0.5 mm² (AWG20)). Este contacto puede ser utilizado para apagar el sistema de refrigeración donde existe el riesgo de desbordamiento del condensado (previo examen detallado por el instalador, de aplicaciones específicas del cliente y la comprobación del cableado eléctrico).

Prueba de funcionamiento inicial
- Primero limpie la bandeja de condensados de cualquier desecho sobrante de la fabricación o del desembalaje.
- Vierta el agua en la bandeja de recogida de condensados (Una botella de plástico ACC00401, está disponible por separado para este propósito).
- Comprobar que la unidad de bomba se inicia y se detiene a medida que disminuya el nivel del agua.
- Verifique la función de alarma al continuar vertiendo agua hasta que la alarma se dispara (cortar el compresor).

El tanque de detección debe limpiarse al principio de cada temporada y regularmente si el sistema se utiliza durante todo el año. La frecuencia de esta limpieza varía en función del grado de contaminación ambiental.

En caso de problema, compruebe:
- que los tubos no estén obstruidos ni pinzados,
- que el flotador de detección no esté bloqueado,
- que la entrada y la salida hidráulicas no estén obstruidas.
Puede ser preciso realizar otras comprobaciones.
Si la bomba no arranca, compruebe el cableado y la alimentación eléctrica.
Si la bomba funciona demasiado tiempo (> 1 min.), compruebe:
- que la altura de descarga sea < a 10 m,
- que la bomba esté adaptada a la potencia del equipo,
- que durante la puesta en marcha el caudal de agua vertida no sea excesivo (ej.: 1 l en 30 s = 60 l/h >>20 l/h).
Si la bomba funciona de forma continua y no aspira agua, compruebe que el tubo de entrada esté bien conectado y sea estanco. De lo contrario, cambie la bomba.
Si la bomba encadena los ciclos sin detenerse, compruebe:
- que la bomba no está excesivamente inclinada,
- que, con la bomba parada, el agua no descienda por el tubo. En tal caso, cambie la bomba.

DE WARNUNG

Stromschlaggefahr.
Vor jedem Eingriff muss die Anlage spannungsfrei gelegt werden.
Der Pumpenblock muss berührungssicher eingebaut werden. Eintauchen oder Montage im Freien oder in Feuchträumen ist nicht zulässig. Die Pumpe ist eisfrei zu halten. Diese Pumpe ist nicht für die Verwendung in Schwimmbecken oder Meeresgebieten entwickelt. Diese Pumpe ist nur für die Förderung von Wasser bestimmt. Die Kondensatauffangwanne muss vor Installation der Pumpe gereinigt werden. Diese Pumpe ist für das Absaugen von phasenneutralem, nicht ölhaltigem Kondensat ausgelegt. Sie darf nicht trocken laufen. Vergewissern Sie sich, dass kein Siphon-Effekt am Auslassrohr auftritt.
Die Pumpe ist ausgerüstet mit:
- Temperaturschutzschalter: Auslösung 115°C, selbständiger Wiederanlauf bei Unterschreitung.
- Gehäusematerial selbstlöschend.

Wenn die Pumpe außerhalb der Klimaanlage installiert ist, darf sie nicht ohne Verwendung eines Werkzeugs zugänglich sein.

Elektroanschluss
Außenleiter und, Mittel = Neutralleiter und Schutzleiter an die Stromversorgung des Klimagerätes oder ans Netz anschließen mit Hilfe von Kabeln und unter Einhaltung der geltenden lokalen Vorschriften. Kabel zugentlastet anschließen. Außenleiter und Neutralleiter mit Schutzschalter 2A (nicht Im Lieferumfang) absichern. Zur Verlängerung des im Lieferumfang enthaltenen Stromkabels empfehlen wir folgende Ausführung (HO5 VVF x 2 0.5 mm²).
Die Pumpe ist durch eine elektrische Schaltung vor Überspannung> 2,5 kV geschützt.

Sicherheitsabschaltung
WICHTIG: Um jegliches Risiko eines Kondensatüberlaufs zu vermeiden, ist es zwingend erforderlich, den Kontakt für die Sicherheitsfunktion anzuschließen. Beachten Sie hierzu die Hinweise des Klimageräteherstellers. Die Sicherheitsfunktion wird über einen NC-Kontakt ausgelöst mit einer max. Schaltleistung von 3A/250V ohmsche Last. Mit diesem Sicherheitskontakt kann das Kühlsystem bei drohendem Kondensatüberlauf abgeschaltet werden (nach Überprüfung des Schaltplans und der Kundenanwendung durch den Installateur). Zur Verlängerung des Alarmkabels ein entsprechendes Elektrokabel bereithalten (2 x 0.5 mm²).

Inbetriebnahmetest:
Eventuelle Rückstände (Herstellungs-, Montage- oder Verpackungsreste) aus der Kondensatwanne entfernen. Funktionstest:
- Etwas Wasser in die Wanne des Klimagerätes gießen (Testflasche ACC00401 verwenden, nicht im Lieferumfang).
- Überprüfen, ob die Pumpe startet und bei sinkendem Wasserspiegel wieder stoppt.
- Um die Sicherheitsfunktion zu überprüfen, solange Wasser aufgießen, bis der Sicherheitskontakt auslöst (Unterbrechung des Kompressors).

Der Detektionsbehältermuss zu Beginn der Saison und bei ganzjährigem Betrieb regelmäßig gereinigt werden. Die Häufigkeit der Reinigung hängt vom Verschmutzungsgrad der Umgebung ab.

Bei allen Problemen überprüfen :
- ob die Schläuche nicht verstopft oder geknickt sind;
- ob der Detektionsschwimmer nicht blockiert ist;
- ob der Kondensatzulauf- oder -auslauf nicht verstopft ist.
Weitere Überprüfungen können notwendig sein.
Wenn die Pumpe nicht startet: Verkabelung und Stromversorgung überprüfen
Wenn die Pumpe zu lange läuft (> 1 min):
- ob die Förderhöhe < 10 m beträgt;
- ob die Pumpe ausreichend dimensioniert ist;
- ob bei der Inbetriebnahme nicht zu viel Wasser aufgegossen wurde (Beispiel: 1l in 30s=60l/h >>20l/h).
Wenn die Pumpe im Dauerbetrieb ist und kein Wasser ansaugt : überprüfen, ob der Eingangsschlauch ordentlich angeschlossen und dicht ist. Ansonsten die Pumpe auswechseln.
Wenn die Pumpe mehrere Zyklen nacheinander läuft, ohne anzuhalten:
- sicherstellen, dass die Pumpe nicht zu stark geneigt ist;
- ob bei stillstehender Pumpe das Wasser nicht in den Schlauch zurückläuft. Wenn ja, die Pumpe auswechseln.

IT AVERTENZA DI SICUREZZA

Pericolo di scossa elettrica. Prima di qualsiasi intervento togliere imperativamente tensione all'installazione.
Il blocco pompa non deve venire immerso nè posto all'esterno di locali o in luoghi umidi e deve venire tenuto al riparo dal gelo.
Questa pompa non è progettata per l'uso in piscina o aree marine.
ATTENZIONE: Questa pompa è progettata per funzionare solo con acqua. Prima di installare la pompa è necessario pulire gli elementi di raccolta condensa del condizionatore. Questa pompa è progettata o per lo scarico condensa in fase neutra e non oleosa. Non deve funzionare a secco. Assicurarsi che non vi sia un effetto sifone sul tubo di mandata. L'insieme è dotato di:
- Protezione termica: intervento a 115 °C, riarmo automatico
- Contenitore auto-estinguente : materiali UL94 V0

Quando la pompa è installata all'esterno del condizionatore d'aria, non deve essere accessibile senza utensili.

Alimentazione della pompa
Collegare la fase e il neutro all'alimentazione del condizionatore o alla rete per mezzo di cavi, nel rispetto delle norme locali.
Raccomandiamo l'utilizzo:
- Di un cavo di interconnessione (HO5 VVF 2 0.5 mm²) che deve essere saldamente fissato alla parete per evitare qualsiasi scollegamento involontario durante la procedura di installazione o manutenzione.
- Di un dispositivo di protezione (interruttore 2A, non fornito) sulla fase e sul neutro.
La pompa deve essere alimentato da un circuito elettrico protetto contro le sovratensioni> 2.5kV.

Contatto di sicurezza
IMPORTANTE: Per un corretto collegamento del contatto di sicurezza, rispettare le indicazioni fornite dal produttore del condizionatore.
Per il collegamento del contatto di sicurezza, si dispone di un contatto NC, con potere d'interruzione di 3A/250V resistivo (avo elettrico: 2 x 0.5 mm²). Questo contatto può essere utilizzato per interrompere la produzione frigorifera in caso di rischio di fuoriuscita della condensa (una volta che l'installatore avrà verificato lo schema elettrico e il tipo di applicazione del cliente).

Test di messa in servizio:
- Pulire la vaschetta di raccolta condensa rimuovendo qualsiasi detrito (residui di produzione o d'imballaggio).
- Versare un po' d'acqua nella vaschetta del condizionatore (utilizzare la buretta di prova ACC00401, non fornita).
- Verificare che la pompa si metta in moto e si fermi quando il livello dell'acqua è calato.
- Per verificare il funzionamento del contatto di sicurezza, versare continuamente acqua fino a far scattare la sicurezza (interruzione del compressore).

Il serbatoio di rilevamento deve essere pulito all'inizio della stagione o regolarmente se il sistema viene utilizzato tutto l'anno. La frequenza di questa pulizia varia a seconda del grado di inquinamento dell'ambiente.

Per qualsiasi problema, verificare :
- che i tubi non siano ostruiti né piegati;
- che il galleggiante di rilevamentonon sia bloccato;
- che l'entrata e l'uscita idrauliche non siano ostruite.
Possono essere necessari altri controlli.
Se la pompa non si avvia, verificare il cablaggio e l'alimentazione elettrica.
Se la pompa rimane in funzione per troppo tempo(> 1 min.), verificare :
- che l'altezza di mandata sia < a 10 m;
- che la pompa sia adatta alla potenza dell'apparecchio;
- che durante la messa in servizio la portata dell'acqua versata non sia eccessiva (es.: 1 l in 30 sec.= 60 l/ora >>20 l/ora).
Se la pompa funziona a ciclo continuo e non aspira acqua, verificare che il tubo d'ingresso sia correttamente collegato ed ermetico. In caso contrario, sostituire la pompa.
Se i cicli della pompa si susseguono senza alcuna interruzione, verificare:
- che la pompa non è eccessivamente inclinata;
- che, a pompa ferma, l'acqua non scenda nel tubo. In questo caso, sostituire la pompa.

NL VEILIGHEIDSWAARSCHUWING

Gevaar voor elektrische schok. Voor iedere interventie, dient de installatie afgesloten te worden van de elektrische voeding. Het pompblok mag in geen geval ondergedompeld worden in water noch buiten of in vochtige ruimtes geplaatst worden en mag eveneens niet aan vorst worden blootgesteld. Deze pomp is niet bedoeld voor gebruik in het zwembad of zeegebieden.
LET OP: Deze pomp is alleen ontworpen om te werken met water. Het is noodzakelijk om de kondensaatbak van de airco te reinigen voor de installatie van de pomp. Deze pomp is ontworpen om neutraal, niet-oliehoudend condensaat af te voeren. Hij mag niet drooglopen. Zorg ervoor dat er geen syphoneffect optreedt op de afvoerslang.
Het geheel is uitgerust met:
- een thermische bescherming: uitschakeling op 115 °C, automatische herwapening.
- een zelfdovende omkasting: materiaal UL94 V0

Wanneer geïnstalleerd buiten de airconditioner, moet de pomp niet toegankelijk zonder het gebruik van een hulpmiddel zijn.

Elektrische aansluiting:
Aansluiten fase en nulleider aan de voeding van het airconditioningsapparaat of ann het net door middel van:
- een verbindingskabel (HO5 VVF 2 x 0.5 mm²) welke vastgezet dient te worden aan de muur om te vermijden dat hij losgerukt wordt, in de directe omgeving van het pompblok.
- Verder dient een werkschakelaar of zekering (niet bijgeleverd) op fase en nulleider.
De pomp moet worden gevoed door een elektrisch circuit dat beveiligd is tegen overspanning > 2,5 kV.

Alarmfunctie:
BELANGRIJKE: Voor het aansluiten van het alarm beschikt U over een contact NC met een maximale onderbreekstroom van 3A/250V resistief (elektrische kabel: 2 x 0.5 mm² (AWG20). We raden U aan om dit contact te gebruiken om de werking van de compressor te onderbreken in geval het alarm niveau bereikt wordt in de vlotterkamer (na controle elektrisch schema en in functie van toepassing van de klant).

Test vóór het eerste gebruik:
- Reinig de condensbak en verwijder al het vuil (fabricage- en verpakkingsresten).
- Giet een beetje water in de bak van de klimaatregelaar (gebruik de niet meegeleverde testfles ACC00401).
- Controleer of de pomp inschakelt en uitschakelt wanneer het waterpeil gezakt is.
- Schenk om de werking van het alarm te controleren doorlopend water totdat de alarmfunctie inschakelt (onderbreking van de compressor).

De detectietank moet worden gereinigd aan het begin van het seizoen en regelmatig als het systeem het hele jaar door wordt gebruikt. De frequentie van deze reiniging is afhankelijk van de mate van vervuiling door de omgeving.

Controleer voor ieder probleem :
- of de buizen niet verstopt of samengeknepen zijn;
- of de detectievlotter niet geblokkeerd wordt;
- of de hydraulische in- en uitgangen niet verstopt zijn.
Een nadere controle kan nodig zijn.
Als de pomp niet start, controleer dan de elektrische bekabeling en voeding.
Als de pomp te lang werkt (> 1min), controleer dan:
- of de opvoerhoogte < 10 m is;
- of de pomp geschikt is voor het vermogen van het apparaat;
- of bij het eerste gebruik het debiet van het geschonken water niet te groot was (bijv.: 1l in 30s = 60l/u >>20l/u.
Als de pomp continu werkt en geen water aanzuigt, controleer dan of de inlaatbuis goed is aangesloten en waterdicht is. Vervang de pomp als dit niet het geval is.
Als de cycli elkaar opvolgen zonder dat de pomp uitschakelt, controleer dan:
- of de pomp niet te veel helt;
- of bij een uitgeschakelde pomp het water niet in de buis stroomt. Vervang de pomp als dit het geval is.

PT AVISOS DE SEGURANÇA

Risco de choque elétrico. Antes de qualquer intervenção desligar imperativamente a instalação.
O bloco bomba não deve ser imerso nem colocado no exterior dos locais ou em lugares húmidos e deve ser conservado ao abrigo do gelo. Esta bomba não foi projetado para uso na piscina ou áreas marinhas.
ATENÇÃO: Esta bomba é criada apenas para trabalhar com água. É necessário limpar os elementos colectores de condensados do climatizador antes da instalação da bomba. Esta bomba foi concebida para evacuar condensados em fase neutra, não oleosos. Não deve funcionar a seco. Assegurar-se de que não há efeito de sifão no tubo de descarga.
O conjunto está equipado :
- Com uma protecção térmica: disparo a 115 °C, religação automática.
- Com um invólucro auto-extinguível: materiais UL94 V0

Quando a bomba está instalada no exterior do aparelho de ar condicionado, que não deve ser acessível sem a utilização de uma ferramenta

Ligação eléctrica
Ligar a fase e neutro à alimentação do climatizador ou à rede por intermédio de cabos, respeitando as normas locais.
Recomendamos a utilização:
- De um cabo de interligação (HO5 VVF 2 x 0.5 mm²) que deve ser fixado solidamente na parede para evitar qualquer desligamento involuntário durante a instalação ou aquando da manutenção.
- De um dispositivo de protecção (disjuntor 2A, não fornecido) na fase e no neutro.
A bomba deve ser alimentado por um circuito elétrico protegido contra sobretensão> 2,5 kV.

Função alarme
IMPORTANTE: Para uma ligação correcta do alarme, respeitar as indicações dadas pelo fabricante do climatizador. Para a ligação do alarme, dispõe de um contacto NC, com poder de corte 3A/250V resistivo (cabo eléctrico: 2 x 0.5 mm²). Este contacto pode ser utilizado para cortar a produção frigorífica em caso de risco de derramamento de condensados (depois da verificação do esquema eléctrico e da aplicação cliente pelo instalador).

Teste da colocação em serviço:
- Remover todos os detritos da bandeja de condensados (resíduos de fabrico ou restos de embalagem).
- Deitar um pouco de água na bandeja do climatizador (utilizar a almotolia de ensaio ACC00401 não fornecida).
- Verificar se a bomba arranca e pára quando o nível de água volta a descer.
- Para verificar o funcionamento do alarme, deitar água continuamente até que a função de alarme seja accionada (corte do compressor).

O tanque de deteção deve ser limpo no início da estação e regularmente se o sistema for utilizado durante todo o ano. A frequência desta limpeza varia em função do grau de poluição do ambiente.

Para qualquer problema, verificar se :
- os tubos não estão obstruídos ou estrangulados;
- o flutuador de deteção não está bloqueada;
- as entrada e saída hidráulicas não estão obstruídas.
Outras verificações podem ser necessárias.
Se a bomba não arrancar, verificar a cablagem e a alimentação eléctrica.
Se a bomba funciona durante muito tempo (> 1 minuto), verificar se :
- a altura de descarga é < 10 m;
- a bomba está adaptada à potência do aparelho;
- durante a colocação em serviço, o débito de água vertida não foi muito elevado (ex.: 1l em 30 s = 60 l/h >>20 l/h).
Se a bomba funciona continuamente e não aspira água, verificar se o tubo de entrada está correctamente ligado e estanque. Em caso contrário, substituir a bomba.
Se a bomba encadeia os ciclos, sem parada, verificar se :
- o a bomba não está excessivamente inclinada;
- com a bomba parada, a água não desce pelo tubo. Se sim, substituir a bomba.

RU ПРЕДОСТЕРЕЖЕНИЯ ПО ТЕХНИКЕ БЕЗОПАСНОСТИ

Опасность поражения электрическим током
Перед выполнением любой операции обязательно отключите установку от электропитания.
Этот насос не предназначен для использования в бассейне или морских районах.
ВНИМАНИЕ: Этот насос предназначен только для работы с водой. Не погружайте насосный агрегат в жидкость и не помещайте его на открытом воздухе или во влажную среду, а также защищайте от замерзания.
Перед установкой насоса необходимо очистить детали коллектора конденсата (бак кондиционера, трубы, выходы и т. д.). Этот насос предназначен для откачивания нейтрально-фазного, немаслянистого конденсата. Он не должен работать всухую. Убедитесь в отсутствии сифонного эффекта на нагнетательной трубке.
Система оборудована :
- Тепловой защитой: срабатывание при 115 °C
- Самозатухающей оболочкой (материал UL94 V0)

Когда насос устанавливается снаружи кондиционера, он не должен быть доступен без использования инструмента.

Электрическое подключение
Электропитание насоса
Подключите фазу и нейтраль к источнику питания кондиционера или к сети с помощью кабелей в соответствии с местными нормами. Рекомендуется использовать:
- соединительным кабелем (HO5 VVF 2 x 0,5 мм2), который должен быть надежно закреплен на стене во избежание случайного отсоединения во время установки или техобслуживания;
- предохранительное устройство (прерыватель 2A, не поставляется в комплекте) на фазе и нейтрали.
Насос должен быть приведен в электрической цепи защит от перенапряжения> 2,5 кВ.

Предохранительный контакт
ВАЖНО! Во избежание опасности переполнения необходимо выполнить кабельное соединение предохранительного контакта.
Чтобы правильно подключить предохранительный контакт, выполняйте указания изготовителя кондиционера.
Для подключения предохранительного контакта предусмотрен размыкающий контакт с разрывной способностью 3A/250 В при резистивной нагрузке (кабель предохранительного контакта, EC: 2 x 0,5 мм2). Этот контакт может использоваться для прекращения производства холода в случае опасности переполнения конденсатом (после проверки электрической схемы и системы клиента специалистом по установке).

Ввод в эксплуатацию
Испытания при вводе в эксплуатацию:
- очистите бак с конденсатом от любых отходов (технологические отходы или остатки упаковки);
- Налейте немного воды в бак кондиционера (используйте бюретку для испытаний ACC00401, не поставляется в комплекте).
- Убедитесь, что насос включается и прекращает работу, когда уровень воды снова снижается.
- Чтобы проверить исправность предохранительного контакта, непрерывно наливайте воду, пока предохранительный контакт не сработает (отключение компрессора).

Очистка
Резервуар для обнаружения необходимо очищать в начале сезона и регулярно, если система используется круглый год. Частота такой очистки зависит от степени загрязнения окружающей среды.

Устранение неисправностей
В случае возникновения проблем убедитесь, что:
- трубы не закупорены, не защемлены;
- поплавок обнаружения не заблокирован;
- гидравлические входы и выходы не закупорены.
Может возникнуть необходимость в выполнении других проверок.
Если насос не запускается, проверьте кабельные соединения и электропитание.
Если насос работает слишком долго (>1 мин), убедитесь:
- что высота нагнетания ниже 10 м;
- что насос соответствует мощности устройства;
- что во время ввода в эксплуатацию поток воды не был слишком интенсивным (пример: 1 л за 30 с = 60 л/ч >> 20 л/ч).
Если насос работает непрерывно и не всасывает воду, убедитесь, что входная труба надежно соединена и герметична. В ином случае замените насос.
Если насос безостановочно выполняет циклы, убедитесь:
- насос не имеет чрезмерного наклона;
- что при выключенном насосе вода не спускается в трубу (если это так, замените насос);

PL OSTRZEŻENIE BEZPIECZEŃSTWA

Ryzyko porażenia prądem.
Przed instalacją, konserwacją lub demontażem, należy koniecznie wyłączyć napięcie w instalacji.
Blok pompy nie może być zanurzany, ani używany na zewnątrz pomieszczeń lub w pomieszczeniach wilgotnych. Należy go również chronić przed zamarznięciem.
WAŻNE: Przed instalacją pompy, należy koniecznie wyczyścić elementy kolektorów skroplin (zbiornik klimatyzatora, przewody, wyloty...). Ta pompa jest przeznaczona do odprowadzania kondensatu w fazie neutralnej, niezaolejonego. Nie może ona pracować na sucho. Należy upewnić się, że na rurze wylotowej nie występuje efekt syfonu.
Wyposażenie zestawu:
- Zabezpieczenie termiczne: włączanie przy 115 °C,
- Powłoka samogasnąca (materiał UL94 V0).

Gdy pompa jest zamontowana na zewnątrz klimatyzatora, nie muszą być dostępne bez korzystania z narzędzia.

Podłączenie elektryczne
Zasilanie pompy : Podłączyć fazę i zero do zasilania klimatyzatora lub do sieci za pomocą przewodów, zgodnie z obowiązującymi przepisami. Zalecamy zastosowanie:
- Przewodu łączącego (HO5 VVF 2 x 0,5 mm²), który musi być solidnie przymocowany do ściany, aby uniknąć przypadkowego odłączenia podczas instalacji lub konserwacji.
- Zabezpieczenia (wyłącznik 2A, niedołączony) na przewodzie fazowym lub zerowym.
Pompa musi być zasilana z obwodu elektrycznego zabezpieczonego przed przepięciami > 2,5 kV.

Styk bezpieczeństwa
WAŻNE: Okablowanie styku bezpieczeństwa jest niezbędne, aby uniknąć przelania.
Podłączenie styku bezpieczeństwa należy wykonać zgodnie ze wskazówkami producenta klimatyzatora.
Do podłączenia styku bezpieczeństwa służy styk NZ o zdolności wyłączania 3A/250 V rezystywny (przewód styku bezpieczeństwa: CE: 2 x 0,5 mm²). Ten styk może być wykorzystany do wyłączenia produkcji chłodu w razie ryzyka przelania się skroplin (po sprawdzeniu schematu elektrycznego i instalacji klienta przez instalatora).

Uruchamianie
- Wyczyścić zbiornik skroplin ze wszystkich resztek (pozostałości po produkcji lub opakowaniu).
- Nalać trochę wody do zbiornika klimatyzatora (użyć biurety testowej ACC00401, niedołączona).
- Sprawdzić czy pompa uruchomi się i wyłączy po spadku poziomu wody.
- Aby sprawdzić działanie styku bezpieczeństwa, należy ciągle nalewać wodę aż do zadziałania styku bezpieczeństwa (wyłączenie sprężarki).

Czyszczenie
Zbiornik detekcyjny musi być czyszczony na początku sezonu i regularnie, jeśli system jest używany przez cały rok. Częstotliwość czyszczenia zależy od stopnia zanieczyszczenia środowiska.

Naprawa
W przypadku problemu, należy sprawdzić:
- czy przewody nie są zatkane lub zaciśnięte,
- czy pływak detekcji nie jest zablokowany,
- czy wloty i wyloty hydrauliczne nie są zatkane.
Inne kontrole mogą okazać się konieczne.
Jeżeli pompa się nie uruchamia, sprawdzić podłączenie i zasilanie elektryczne.
Jeżeli pompa działa zbyt długo (> 1 min), należy sprawdzić:
- czy wysokość tłoczenia jest mniejsza niż 10 m,
- czy pompa jest dostosowana do mocy urządzenia,
- czy podczas uruchamiania, przepływ wlewanej wody nie jest zbyt duży (na przykład: 1 l w ciągu 30 s = 60 l/h >>20 l/h).
Jeżeli pompa działa w sposób ciągły i nie zasysa wody, sprawdzić czy przewód wlotowy jest prawidłowo podłączony i szczelny. Jeżeli nie, wymienić pompę.
Jeżeli pompa bez przerwy wznawia cykle pracy, należy sprawdzić:
- czy pompa nie jest nadmiernie nachylona,
- czy, po zatrzymaniu pompy, woda nie schodzi do przewodu. Jeżeli tak, wymienić pompę.

CZ BEZPEČNOSTNÍ UPOZORNĚNÍ

Nebezpečí úrazu elektrickým proudem.
Před každou instalací, údržbou nebo demontáží povinně celé zařízení odpojte.
Čerpadlo nesmí být ponořeno do vody nebo umístěno mimo vnitřní prostory budovy, nesmí být skladováno ve vlhkém prostředí a musí být chráněno před mrazem.
DŮLEŽITÉ: Je nutné vyčistit sběrací prvky kondenzátů (nádrž klimatizační jednotky, hadice, výstupy…) před instalací čerpadla. Toto čerpadlo je určeno k odčerpávání kondenzátu neutrální fáze, který není zaolejovaný. Nesmí běžet na sucho. Zajistěte, aby na výtlačné trubce nedocházelo k syfonovému efektu.
Systém je vybaven:
- tepelnou ochranou: spuštění při 115°C,
- samozhášecím obalem (materiál UL94 V0).

Pokud je čerpadlo instalováno mimo klimatizace, nesmí být přístupný bez použití nástroje.

Elektrické zapojení
Napájení čerpadla
Připojte fázi a nulák k napájení klimatizačního zařízení nebo k síti pomocí kabelů, v souladu s místními normami. Doporučujeme použít:
- propojovací kabel (HO5 VVF 2 x 0,5 mm2), který je třeba pevně uchytit na stěnu, aby se zabránilo náhodnému odpojení během instalace nebo údržby.
- ochranné zařízení (jistič 2A, není součástí dodávky) na fázi a nulák.
Čerpadlo musí být napájeno z elektrického obvodu chráněného proti přepětí > 2,5 kV.

Bezpečnostní kontakt
DŮLEŽITÉ: Zapojení bezpečnostního kontaktu je nezbytné, aby se zabránilo jakémukoliv riziku přetečení.
Pro správné připojení bezpečnostního kontaktu postupujte podle pokynů výrobce klimatizační jednotky.
Pro připojení bezpečnostního kontaktu máte kontakt NC s vypínacím výkonem 3A/250 V odporovým (kabel bezpečnostního kontaktu: CE: 2 x 0,5 mm2). Tento kontakt lze použít pro vypnutí chlazení v případě nebezpečí přetečení kondenzátů (po kontrole schématu zapojení a zákaznické aplikaci příslušným technikem).

Test uvedení do provozu:
- Vyčistěte nádrž kondenzátů od všech nečistot (zbytky z výroby nebo balení).
- Nalijte trochu vody do sběrného potrubí kondenzátu (možno použít byretu ACC00401, není součástí dodávky).
- Zkontrolujte, zda se čerpadlo spouští a zastaví, když hladina vody klesla.
- Pro ověření funkce bezpečnostního kontaktu nepřetržitě lijte vodu, až je bezpečnostní kontakt aktivován (vypnutí kompresoru).

Detekční nádrž je třeba čistit na začátku sezóny a pravidelně, pokud se systém používá celoročně. Četnost tohoto čištění se liší podle míry znečištění prostředí.

U každého problému zkontrolujte:
- zda hadice nejsou blokovány nebo skřípnuty,
- zda detekční plovák není zablokován,
- zda hydraulické vstupy nebo výstupy nejsou blokovány.
Mohou být nezbytné ostatní kontroly.
Pokud se čerpadlo nespustí, zkontrolujte zapojení a napájení.
Pokud čerpadlo běží příliš dlouho (> 1 min), zkontrolujte:
- zda výtlačná výška je < 10 m,
- zda čerpadlo je přizpůsobeno výkonu zařízení,
- zda průtok nalévané vody nebyl během provozu příliš velký (př.: 1 l za 30 s = 60 l/h >>20 l/h).
Pokud čerpadlo běží nepřetržitě a nesaje vodu, zkontrolujte, zda vstupní hadice je správně připojena a utěsněna. V opačném případě vyměňte čerpadlo.
Pokud čerpadlo řetězí cykly bez zastavení, zkontrolujte:
- zda čerpadlo není nadměrně nakloněné,
- zda, když je čerpadlo vypnuto, voda neklesá do trubice. Pokud ano, vyměňte čerpadlo.

ZH 安全警告

警惕触电风险: 在安装、维修或拆卸任何组件前,必须确保设备/系统的电源已经断开。

水泵不得浸入在水中,不得安装在室外,不得储存在潮湿环境或暴露在霜冻中。水泵未在泳池或海洋区域进行过测试。为了降低触电风险,请仔细阅读本操作手册,并严格按照使用说明和安全标准要求进行安装、使用水泵和所有配件。

注意: 水泵必须在有水的条件下运行。在安装水泵之前,必须彻底清洗所有冷凝物收集器件(收集盘,连接管,排水口等)。该泵设计用于排空中性相、非油性冷凝水。切勿空转。确保排放管没有虹吸效应。

水泵自带功能:
- 过热自动断电保护(自动复位) 115 °C (239 °F).
- 水泵泵体使用阻燃材料 (UL94 VO 阻燃材料)

若水泵安装在空调机组外面,在没有工具的情况下,请勿用手直接接触水泵。

水泵电源电压
根据当地国家标准,通过接线将泵的相位和中性端子连接到空调机组的电源或主电源。我们建议使用:
- 互连电源线 (CE: HO5 VVF 2 x 0.5 mm²; UL/CSA: 2 x 0.5 mm² (AWG20) 认证的 UL2464 - 80 °C - 300 V) 必须牢固安装在墙上,以避免在安装和后期维修过程中意外断开连接。
- 此连接应配备连接相位和中性端子的电气隔离保护装置(2A 保险丝支线,客户自行提供)。
水泵必须由带有过电压保护 (2.5KV) 的电路供电。

水泵安全开关
重要提示:连接安全开关的电缆是必不可少的,以避免任何外溢风险。相关正确连接方法,请参阅设备说明。

水泵配备最大额定值为 3A/250V 的常闭 (NC) 高水位安全开关(安全开关 CE: 2 x 0.5 mm², UL/CSA: 2 x 0.5 mm² (AWG20))。此触点可用于在存在冷凝物溢出风险的情况下关闭空调 (需要安装人员对客户特殊的安装需求进行确认,并确认电气接线图)。
请确保电源线不会长时间暴露在水中。

首次运行测试
- 将冷凝水盘中因制作或拆包装过程所遗留的所有碎屑清理干净。
- 将水倒入冷凝水收集盘(可用挤压塑料瓶 ACC00401)。
- 检查水泵装置是否启动,然后随着水位下降逐渐停止。
- 通过继续倒水直到触发报警(切断压缩机)来检查安全开关是否有效。

检测盘必须在季节开始时清洗,如果系统全年使用,则必须定期清洗。清洁频率根据环境污染程度而定。

若水泵未正常启动, 请检查接线和接入电源。
对于所有问题,首先检查:
- 排放管线是否阻塞或纽结;
- 浮子没有堵塞;
- 液压入口或出口是否被阻塞;
若水泵连续运转 (>1分钟), 那么检查:
- 扬程高度 < 10 m (33 ft)
- 水泵与空调机组容量相匹配;
- 当启动水泵时,倒入冷凝水收集盘的水量瞬时高度不要太高(例如:1L in 30 s = 60 L/h >>20 L/h - 1/8 gal in 30 s = 15 gph >> 5 gph)
若水泵连续运转并且无水吸入, 请检查进水管(连接泵与水位检测单元的软管)是否接通以及它的气密性。
若水泵连续循环或无法关闭:
- 检查泵是否过度倾斜;
- 关闭水泵,看水是否从排水管回流。如果水沿着排水管回流,应该更换水泵。
在开始清洁空调系统之前,必须先拆卸水泵以防止损坏水泵。

SERVICING OF DOUBLE-INSULATED APPLIANCES / ENTRETIEN DES APPAREILS À DOUBLE ISOLATION / MANTENIMIENTO DE LOS APARATOS DE DOBLE AISLAMIENTO

EN A double-insulated appliance is marked with one or more of the following: The words "DOUBLE INSULATION" or "DOUBLE INSULATED" or the double insulation symbol (square within a square). In a double-insulated appliance, two systems of insulation are provided instead of grounding. No grounding means is provided on a double-insulated appliance, nor should a means for grounding be added. Servicing a double-insulated appliance requires extreme care and knowledge of the system, and should be done only by qualified service personnel. Replacement parts for a double-insulated appliance must be identical to the parts they replace.

FR Un appareil à double isolation est marqué d'un ou plusieurs des éléments suivants : Les mots « DOUBLE ISOLATION » ou « DOUBLE ISOLATION e» ou le symbole de la double isolation (carré dans un carré). Dans un appareil à double isolation, deux systèmes d'isolation sont prévus à la place de la mise à la terre. Aucun moyen de mise à la terre n'est fourni sur un appareil à double isolation, et aucun moyen de mise à la terre ne doit être ajouté. L'entretien d'un appareil à double isolation exige un soin extrême et une connaissance du système, et ne doit être effectué que par un personnel qualifié. Les pièces de rechange pour un appareil à double isolation doivent être identiques aux pièces qu'elles remplacent.

ES Un aparato con doble aislamiento está marcado con uno o más de los siguientes símbolos: Las palabras "DOBLE AISLAMIENTO" o "DOBLEMENTE AISLADO" o el símbolo de doble aislamiento (cuadrado dentro de un cuadrado). En un aparato con doble aislamiento, se proporcionan dos sistemas de aislamiento en lugar de una toma de tierra. No se proporciona ningún medio de conexión a tierra en un aparato con doble aislamiento, ni debe añadirse un medio de conexión a tierra. El mantenimiento de un aparato de doble aislamiento requiere extremo cuidado y conocimiento del sistema, y sólo debe ser realizado por personal de servicio cualificado. Las piezas de repuesto de un aparato de doble aislamiento deben ser idénticas a las piezas a las que sustituyen.

CERTIFICAT DE CONFORMITE / CONFORMITY CERTIFICATE /BEREINSTIMMUNGSBESCHEINIGUNG / CERTIFICATO DI CONFORMITA'

SAUERMANN - Z.I l'orée de Chevry - 77173 CHEVRY COSSIGNY- FRANCE
- déclare que le produit mini pompe de relevage de condensats Si-20 est conforme aux normes :
- declares that the product Si-20 condensate lift mini-pump is in conformity with the standards :
- erklärt, dab das Produkt, Minikondensatförderpumpe Si-20 den fogenden Normen entspricht :
- dichiara che il prodotto minipompa elevatrice di condensa Si-20 conforme alle norme :

EN 60335-1
EN 60335-2-41
EN 55014-1, EN 55014-2
EN 61000-3-2, EN 61000-3-3
EN 62233:2013

- Nous vous rappelons qu'il est interdit de mettre en service la pompe avant que la machine dans laquelle elle est incorporée n'ait été déclarée conforme aux dispositions de la directive machine 2014/35/UE et de la directive compatibilité électromagnétique 2014/30/UE
- Please note that it is prohibited to put this pump into service before the machine in which it is incorporated has been declared to conform with the provisions of machine directive 2014/35/UE and with the electromagnetic compatibility directive 2014/30/UE
- Wir weisen darauf hin, daß es untersagt ist, die Pumpe in Betrieb zu nehmen, bevor die Maschine, in die sie integriert ist, nicht den Bestimmungen der Maschinenrichtlinie 2014/35/UE und der elektromagnetischerichtlinée entsprechend erklärt worden ist 2014/30/UE
- Si ricorda che è vietato mettere in moto la pompa prima che la macchina nella quale essa si trova incorporata sia stata dichiarata conforme alle disposizioni della direttiva macchina 2014/35/UE e della direttiva compatibilitá electromagnetica 2014/30/UE

Pour toute information / For further information: services@sauermanngroup.com

WARRANTY / GARANTIE / GARANTIA GEWÄHRLEISTUNG / GARANZIA / GARANTIE / GARANTIA

EN 3 years: sauermanngroup.com/en-GB/warranty
FR 3 ans : sauermanngroup.com/fr-FR/garantie
ES 36 meses : sauermanngroup.com/es-ES/node/1401
DE 36 Monate : sauermanngroup.com/de-DE/garantie
IT 3 anni : sauermanngroup.com/it-IT/node/1401
US 36 months: sauermanngroup.com/en-US/node/1401
ZH 3 年: https://sauermanngroup.com/zh-hans/node/1401

22 PAP

FR Cet appareil, ses accessoires et cordons se recyclent — À DÉPOSER EN MAGASIN ou À DÉPOSER EN DÉCHÈTERIE
Points de collecte sur www.quefairedemesdechets.fr
Privilégiez la réparation ou le don de votre appareil !

© 2025 Sauermann® all rights reserved