sauermann®

技术参数表

Si-51

蠕动泵

Sauermann® 型号 #: SI51CE01UN23

Si-51 蠕动泵适用于功率高达 8 kW 的所有类型的空调：壁挂机、柜式空调、天花机和风管机。
Si-51 配备两个远程温度传感器，当空调进出空气的温差超过 6°C 时，Si-51 被启动。当温差降至 6°C 以下时，水泵将继续运行 4 分钟再停止。

应用领域:

- 粉尘含量较高的商业和工业场所（例如面包厂）和化学品含量较高的行业（例如理发店）
- 酒店（无需进入房间即可进行维护）。

Si-51 不兼容可逆和变频系统，因此不应连续运行。

产品优势

高性能

- 冷凝物最大扬程 12 米。
- 静音运行，无振动运行。

更高的可靠性

- 加厚的强化管，使用寿命延长。
- 耐污染的冷凝物（颗粒和化学物质）。

安装简单

- 外形小巧紧凑：85 x 108 x 122 mm (长宽高)。
- 防护等级 IP55，可安装在不通风的地方。

维护快速、简单

- 前面板可轻松打开，免工具拆装软管。
- 轻松一步更换玻璃保险丝（标准尺寸 5 x 20 mm）。

套装内容

- Si-51 蠕动泵
- 电缆：1.7 米，含两根电源接线（P 和 N）。
- 2 根热电偶探头，带 3.5 m 长电缆：
  红色保护盖：环境空气
  蓝色保护盖：新鲜空气
- 可轻松安装的双螺钉滑动塑料支架
- Ø 15 至 Ø 6 mm 转接头 + 套管(直径 Ø 15 x 35 mm) - (ACC00927)

技术规格

最大流量	6 L/h
最大吸程	2 m
最大推荐扬程	12 m
噪音 (1m) * ≤ 30 dBA (在索尔曼声学实验室测量, 水泵有水运行。)	
电源电压	230 V~ 50/60 Hz - 8 W
绝缘等级	回 (双重绝缘)
检测类型	2 个热电偶探头
防护等级	IP 55
水泵尺寸	85 x 108 x 122 mm (长宽高)
操作和存储温度	+2 ~ +45 °C
安全标准	CE, UKCA
RoHS 指令	符合
WEEE 指令	符合
包装	0.95 kg
装箱数	16 件 / 箱

应用领域

适用功率 8kW 以下的所有类型空调。

- 壁挂机
- 天花机
- 数据中心空调系统
- 风管机

选购配件

	名称	#型号
	透明 PVC 排水管, 内径 Ø 6 mm	ACC00909 : 5 m ACC00910 : 50 m
	替换泵头 适用 Si-50, Si-51, Si-52	ACC00954
	变径宝塔接头 连接管道 内径 Ø 15 mm 到 Ø 6 mm	ACC00927
	替换软管 适用 Si-50, Si-51, Si-52	ACC00953
	密封接头 适用内径 Ø 6 mm	ACC00919

实际流量 (L/h)

最大吸程	最大推荐扬程	总管长度 (Ø int. 6 mm; 1/4")
		无论扬程和吸程如何, 排量都是恒定的
2 m	12 m	6

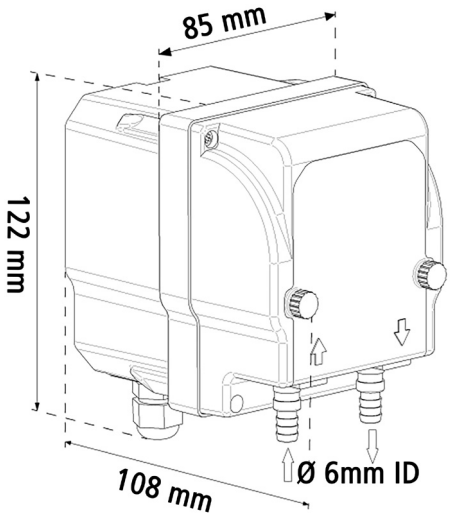

官方微信/WeChat

索尔曼(上海)通用设备制造有限公司
电话：+86 (0)21- 6100 1877
邮箱：info.china@sauermanngroup.com (中国区 / China)
apac.service@sauermanngroup.com (亚太区 / APAC Region)

sauermann® 和 KIMO® 注册商标为索尔曼集团所有。资料中任何商标和图片为本公司版权所有。未经本公司书面许可,不得以任何形式复制, 转印, 发行或储存资料中所包含的信息。本公司保留修改产品规格的权利, 恕不另行通知。

sauermanngroup.com

SI51CE01UN23_ZH - 25/09/2025 – 非合同文件 - 最终解释权归索尔曼集团所有。