DATENBLATT

Spezifikationen für Sonden und Module für tragbare Geräte der Klassen 210 und 310

Druck-/Temperaturmodule

- Druck

Bezeichnung (Referenz)	Messeinheiten	Messbereich	Genauigkeit*	Auflösung	Zulässiger Überdruck	Kompatible Geräte
MPR 500 (24782)	Pa, mmH_2O, In WG, mbar, hPa, mmHg, daPa, kPa	Von 0 bis ±500 Pa Von 2 bis 28 m/s**	Von -100 bis +100 Pa: ±0,2% vom Messwert ±0,8 Pa Darüber hinaus: ±0,2% vom Messwert ±1,5 Pa	Von -100 bis +100 Pa: 0,1 Pa Darüber hinaus: 1 Pa	250 mbar	MP 210 AMI 310
MPR 2500 (24783)	Pa, mmH_2O, In WG, mbar, hPa, mmHg, daPa, kPa	Von 0 bis ±2500 Pa Von 2 bis 60 m/s**	±0.2% om Messwert±2 Pa	Von -100 bis +100 Pa: 0.1 Pa Darüber hinaus: 1 Pa	500 mbar	MP 210 AMI 310
MPR 10000 (24784)	Pa, mmH_2O, In WG, mbar, hPa, mmHg, daPa, kPa	Von 0 bis ±10000 Pa Von 4 bis 100 m/s**	±0.2% om Messwert±10 Pa	1 Pa	1200 mbar	MP 210 AMI 310
MPR 500 M (24785)	mmH_2O, In WG, mbar, hPa, mmHg, daPa, kPa, PSI	Von 0 bis ±500 mbar Von 9 bis 100 m/s**	±0.2% vom Messwert ±0.5 mbar	0.1 mbar	2 bar	MP 210 AMI 310
MPR 2000 M (24786)	bar, In WG, mbar, hPa, mmHg, kPa, PSI	Von 0 bis ±2000 mbar Von 18 bis 100 m/s**	±0.2% vom Messwert ±2 mbar	1 mbar	6 bar	MP 210 AMI 310

Antwortzeit t63: 0,5 s.

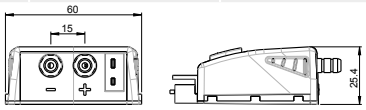

- Thermoelement Temperatur

Messein-heiten	Messbereich	Genauigkeit*	Auflösung	Kompatible Geräte
°C, °F	K: Von -200 bis +1300°C J: Von -100 bis +750°C T: Von -200 bis +400°C S: Von 0 bis 1760°C N: Von -200 bis 1300°C	K, J, T, N: Von -200 bis 0°C: ±0,4°C ±0,3% vom Messwert. Von 0 bis 1300°C: ±0.4°C S: ±0,6°C	Von -100 bis +100 Pa: 0.1 Pa Darüber hinaus: 1 Pa	MP 210 AMI 310

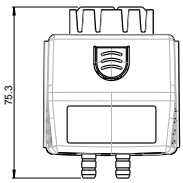

Pitotrohr

Artikelnr.	Messeinheiten	Messbereich	Genauigkeit*	Auflösung	Kompatible Geräte
Siehe extra Datenblatt	Luftgeschwindigkeit: m/s, fpm, km/h, mph	Von 3 bis 5 m/s Von 5.1 bis 85 m/s	±0,3 m/s ±0,5% vom Messwert ±0,2 m/s	0.1 m/s	MP 210 AMI 310
Siehe extra Datenblatt	Luftstrom: m3/h, cfm, l/s, m3/s	Von 0 bis 99999 m^3/h	±0,2% vom Messwert ±1% FS	1 m^3/h	MP 210 AMI 310

*Alle in diesem technischen Datenblatt angegebenen Genauigkeiten wurden unter Laborbedingungen ermittelt und können für Messungen garantiert werden, die unter den gleichen Bedingungen oder mit Kalibrierungsausgleich durchgeführt werden.
**Gemäß dem an das Gerät angeschlossenen Luftstrom-Gerätekoeffizienten.

Debimo-Klingen

Artikelnr.	Messeinheiten	Messbereich	Genauigkeit*	Auflösung	Kompatible Geräte
Siehe extra Datenblatt	Luftgeschwindigkeit: m/s, fpm, km/h, mph	Von 3 bis 20 m/s Von 21 bis 40 m/s	±0,3 m/s ±1% vom Messwert ±0,1 m/s	0.1 m/s	MP 210 AMI 310
Siehe extra Datenblatt	Luftdurchfluss: m3/h, cfm, l/s, m3/s	Von 0 bis 99999 m³/h	±0.2% vom Messwert ±1% FS	1 m³/h	MP 210 AMI 310

Thermoelement Temperatur

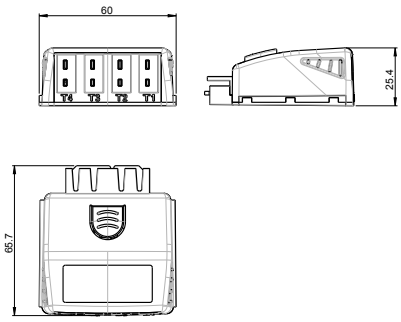

Bezeichnung (Referenz)	Messeinheiten	Messbereich	Genauigkeit*	Auflösung	Kompatible Geräte
M4TC (24787)	°C, °F	K: Von -200 bis +1300°C J: Von -100 bis +750°C T: Von -200 bis +400°C S: Von 0 bis +1760°C N: Von -200 bis +1300°C	K, J, T, N: Von -200 bis 0°C: ±0,4°C ±0,3% vom Messwert Von 0 bis 1300°C: ±0.4°C S: ±0,6°C	0.1°C	HQ 210 MP 210 VT 210 TM 210 AMI 310

U-Koeffizient-Modul

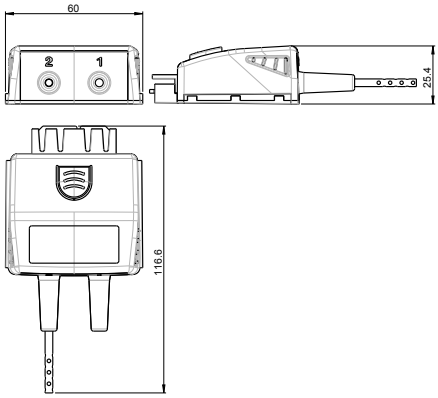

Bezeichnung (Referenz)	Messeinheiten	Messbereich	Genauigkeit*	Auflösung	Kompatible Geräte
MCU (24809)	°C, °F W/m²	T Thermoelement: Von -20 bis +80°C	±0.3°C	0.1°C	TM 210 AMI 310

Weitere Einzelheiten zum U-Koeffizienten-Modul finden Sie in der "Erläuterung zum U-Koeffizienten-Modul" (Dokument auf Anfrage erhältlich).

Modul Klimabedingungen

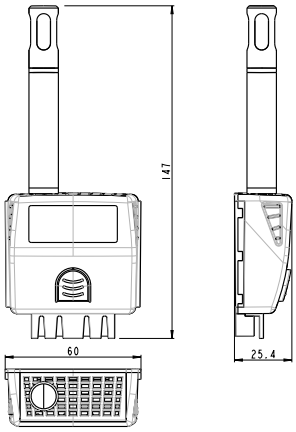

Bezeichnung (Referenz)	Messeinheiten	Messbereich	Genauigkeit*	Auflösung	Kompatible Geräte
MCC (24788)	Temperatur: °C, °F	Von 0 bis +50°C	±0,4% vom Messwert ±0,3°C	0.1 °C	HQ 210 VT 210 AMI 310
	Atmosphärischer Druck: hPa	Von 800 bis 1100 hPa	±3 hPa	1 hPa	HQ 210 VT 210 AMI 310
	Luftfeuchtigkeit: %RH	Von 0 bis 100%RH	Genauigkeit (Reproduzierbarkeit, Linearität, Hysterese): ±1,8% RH (von 15°C bis 25°C und von 5 bis 95% RH) Unsicherheit der Werkskalibrierung: ±0,88% RH Temperaturabhängigkeit: ±0,04 x (T-20) % RH (wenn T<15°C oder T>25°C)	0.1%RH	HQ 210 VT 210 AMI 310

Antwortzeit t63: Hygrometrie 50 s / Temperatur 25 s / Atmosphärendruck 0,5 s.

*Alle in diesem technischen Datenblatt angegebenen Genauigkeiten wurden unter Laborbedingungen ermittelt und können für Messungen garantiert werden, die unter denselben Bedingungen oder mit Kalibrierungsausgleich durchgeführt werden.
**Spezifische Justierung und Kalibrierung als Option

Hitzedrahtsonde / Teleskop-Hitzdrahtsonde / Teleskop-Hitzdraht-Schwanenhalssonde

Bezeichnung (Referenz)	Messeinheiten	Messbereich	Genauigkeit*	Auflösung	Kompatible Geräte
SFC 300 (24759) SFC 900 (24760) SFC 900 GN (24934)	Luftgeschwindigkeit: m/s, fpm, km/h, mph	Von 0.15 bis 1 m/s	±2% vom Messwert ±0,03 m/s Spezifische Justierung und Kalibrierung als Option	0.01 m/s	MP 210 VT 210 AMI 310
	Luftgeschwindigkeit: m/s, fpm, km/h, mph	Von 0.15 bis 3 m/s Von 3.1 bis 30 m/s	±3% vom Messwert ±0,03 m/s ±3% vom Messwert ±0,1 m/s	0.01 m/s 0.1 m/s	MP 210 VT 210 AMI 310
	Luftstrom: m3/h, cfm, l/s, m3/s	Von 0 bis 99999 m³/h	±3% vom Messwert oder ±0,03* Mantelfläche (cm2)	1 m³/h	MP 210 VT 210 AMI 310
	Temperatur: °C, °F	Von -20 bis +80°C	±0,3% vom Messwert ±0,25°C	0.1°C	MP 210 VT 210 AMI 310

Antwortzeit t63: Luftgeschwindigkeit und Luftstrom 0,6 s / Temperatur 5 s

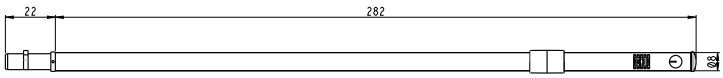

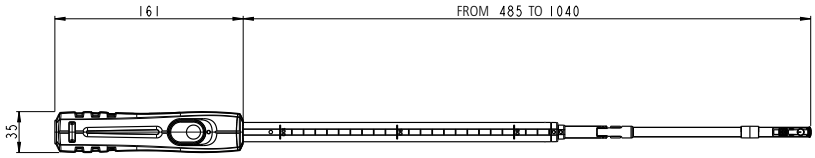

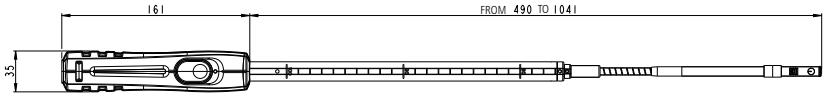

Hitzedraht Luftgeschwindigkeitsmesssonde für Laborabzüge

Bezeichnung (Referenz)	Messeinheiten	Messbereich	Genauigkeit*	Auflösung	Kompatible Geräte
SFC 300 S** (25103)	Luftgeschwindigkeit: m/s, fpm, km/h, mph	Von 0.15 bis 3 m/s Von 3.1 bis 5 m/s	±5% vom Messwert ±0,02 m/s	0.01 m/s 0.1 m/s	MP 210 VT 210 AMI 310
	Luftstrom: m3/h, cfm, l/s, m3/s	Von 0 bis 99999 m³/h	±5% vom Messwert oder ±0,02*Mantelfläche (cm2)	1 m³/h	MP 210 VT 210 AMI 310
	Temperatur: °C, °F	Von 0 bis +50°C	±0,3% vom Messwert ±0,25°C	0.1°C	MP 210 VT 210 AMI 310

Antwortzeit t63: Luftgeschwindigkeit und Luftstrom 0,6 s / Temperatur 5 s

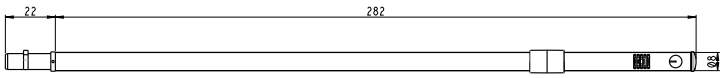

Hitzedraht Rundstrahl-Teleskopsonde

Bezeichnung (Referenz)	Messeinheiten	Messbereich	Genauigkeit*	Auflösung	Kompatible Geräte
SOM 900 (24761)	Luftgeschwindigkeit: m/s, fpm, km/h	Von 0.00 bis 5.00 m/s	±3% vom Messwert ±0,05 m/s	0.01 m/s	HQ 210 AMI 310
	Relative Luftfeuchtigkeit: %RH	Von 0 bis 100%RH	Genauigkeit (Reproduzierbarkeit, Linearität, Hysterese): ±1,8% RH (von 15°C bis 25°C und von 5 bis 95% RH) Unsicherheit der Werkskalibrierung: ±0,88% RH Temperaturabhängigkeit: ±0,04 x (T-20) % RH (wenn T<15°C oder T>25°C)	0.1%RH	HQ 210 AMI 310
	Temperatur: °C, °F	Von 0 bis +50°C	±0,3% vom Messwert ±0,25°C	0.1°C	HQ 210 AMI 310

Antwortzeit t63: Luftgeschwindigkeit und Luftstrom 0,6 s / Temperatur 5 s

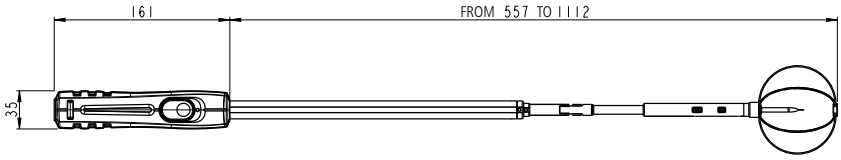

*Alle in diesem technischen Datenblatt angegebenen Genauigkeiten wurden unter Laborbedingungen ermittelt und können für Messungen garantiert werden, die unter denselben Bedingungen oder mit Kalibrierungsausgleich durchgeführt werden.
**Erfüllt die Norm EN 14175-3.

Ø14 mm Flügelradsonde / Ø14 mm Teleskop-Flügelradsonde

Bezeichnung (Referenz)	Messeinheiten	Messbereich	Genauigkeit*	Auflösung	Kompatible Geräte
SH 14 (24762) SHT 14 (24763)	Luftgeschwindigkeit: m/s, fpm, km/h, mph	Von 0 bis 3 m/s Von 3.1 bis 25 m/s	Von 0,8 bis 3 m/s: ±3% vom Messwert ±0,1m/s Von 3,1 bis 25 m/s: ±1% vom Messwert ±0,3 m/s	0.1 m/s	MP 210 VT 210 AMI 310
	Luftstrom: m3/h, cfm, l/s, m3/s	Von 0 bis 99999 m³/h	±3% vom Messwert oder ±0,03*Mantelfläche (cm2)	1 m³/h	MP 210 VT 210 AMI 310
	Temperatur: °C, °F	Von -20 bis +80°C	±0,4% vom Messwert ±0,3°C	0.1°C	MP 210 VT 210 AMI 310

Antwortzeit t63: Luftgeschwindigkeit und Luftstrom 0,6 s / Temperatur 5 s.

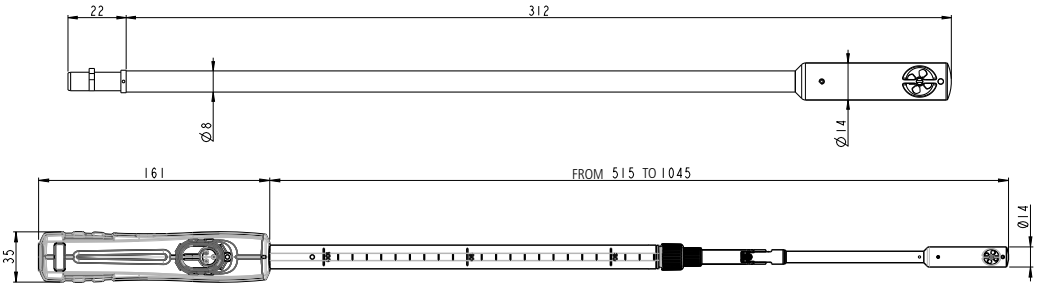

Ø70 mm Flügelradsonde / Ø70 mm Teleskop-Flügelradsonde

Bezeichnung (Referenz)	Messeinheiten	Messbereich	Genauigkeit*	Auflösung	Kompatible Geräte
SH 70 (24764) SHT 70 (24765) SHF 70** (24778)	Luftgeschwindigkeit: m/s, fpm, km/h, mph	Von -5 bis 3 m/s Von 3.1 bis 35 m/s	Von 0,4 bis 3 m/s: ±3% vom Messwert ±0,1m/s Von 3,1 bis 35 m/s: ±1% vom Messwert ±0,3 m/s	0.1 m/s	MP 210 VT 210 AMI 310
	Luftstrom: m3/h, cfm, l/s, m3/s	Von 0 bis 99999 m³/h	±3% vom Messwert oder ±0,03*Mantelfläche (cm2)	1 m³/h	MP 210 VT 210 AMI 310
	Temperatur: °C, °F	Von -20 bis +80°C	±0,4% vom Messwert ±0,3°C	0.1°C	MP 210 VT 210 AMI 310

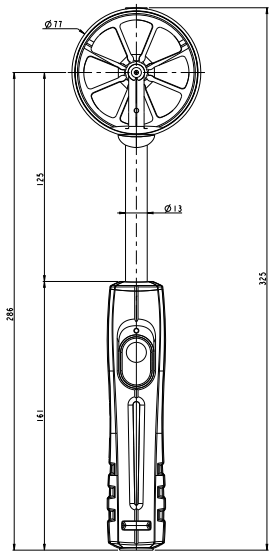

Ansprechzeit t63: Luftgeschwindigkeit, Luftstrom und Temperatur 0,8 s.

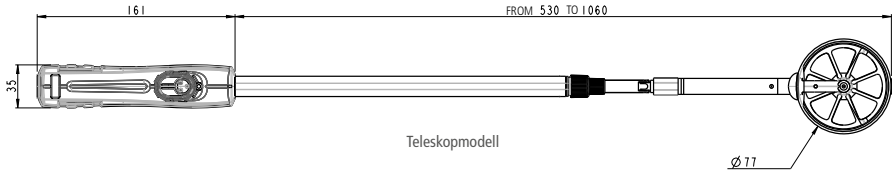

Teleskopmodell

Ø100 mm Flügelradsonde / Ø100 mm Teleskop-Flügelradsonde

Bezeichnung (Referenz)	Messeinheiten	Messbereich	Genauigkeit*	Auflösung	Kompatible Geräte
SH 100 (24767) SHT 100 (24768) SHF 100** (24779)	Luftgeschwind- igkeit: m/s, fpm, km/h, mph	Von -5 bis 3 m/s Von 3.1 bis 35 m/s	Von 0,3 bis 3 m/s: ±3% vom Messwert ±0,1m/s Von 3,1 bis 35 m/s: ±1% vom Messwert ±0,3 m/s	0.01 m/s 0.1 m/s	MP 210 VT 210 AMI 310
	Luftstrom: m3/h, cfm, l/s, m3/s	Von 0 bis 99999 m³/h	±3% vom Messwert oder ±0,03*Mantelfläche (cm2)	1 m³/h	MP 210 VT 210 AMI 310
	Temperatur: °C, °F	Von -20 bis +80°C	±0,4% vom Messwert ±0,3°C	0.1°C	MP 210 VT 210 AMI 310

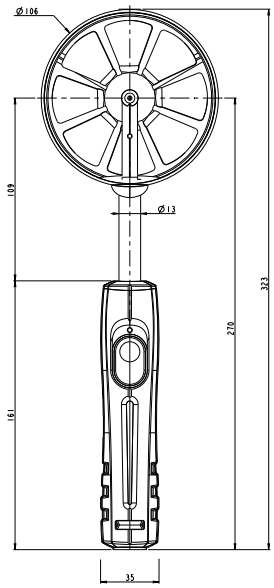

Response time t_{63}: air velocity, airflow and temperature 1 s.

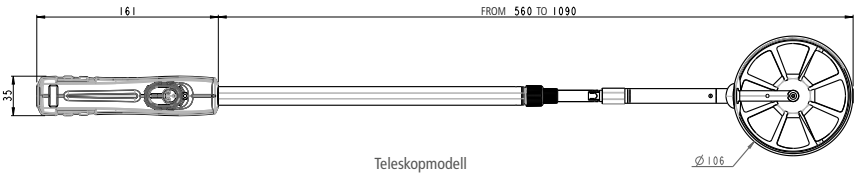

Teleskopmodell

*Hochfrequenzmodell: maximale Reichweite zwischen der Sonde und dem Gerät von 10m im freien Feld ohne Hindernisse.
**Alle in diesem technischen Datenblatt angegebenen Genauigkeiten wurden unter Laborbedingungen ermittelt und können für Messungen garantiert werden, die unter den gleichen Bedingungen oder mit Kalibrierungsausgleich durchgeführt werden.

Hitzedraht Multifunktionssonde

Bezeichnung (Referenz)	Messeinheiten	Messbereich	Genauigkeit*	Auflösung	Kompatible Geräte
SMT 900 (24772)	Luftgeschwindigkeit: m/s, fpm, km/h, mph	Von 0.15 bis 3 m/s Von 3.1 bis 30 m/s	±3% vom Messwert ±0,03 m/s ±3% vom Messwert ±0,1 m/s	0.01 m/s 0.1 m/s	VT 210 AMI 310
	Luftstrom: m3/h, cfm, l/s, m3/s	Von 0 bis 99999 m^3/h	±3% vom Messwert oder ±0,03*Mantelfläche (cm2)	1 m^3/h	VT 210 AMI 310
	Relative Luftfeuchtigkeit: % RH	Von 0 bis 100% RH	Genauigkeit (Reproduzierbarkeit, Linearität, Hysterese) : ±1,8% RH (von 15°C bis 25°C und von 5 bis 95% RH) Unsicherheit der Werkskalibrierung : ±0,88% RH Temperaturabhängigkeit : ±0,04 x (T-20) % RH (wenn T<15°C oder T>25°C)	0.1% RH	VT 210 AMI 310
	Temperatur: °C, °F	Von -20 bis +80°C	±0.3% des Messwerts ±0.25 °C	0.1 °C	VT 210 AMI 310

Antwortzeit t63: Luftgeschwindigkeit und Luftstrom 0,6 s / Temperatur 5 s

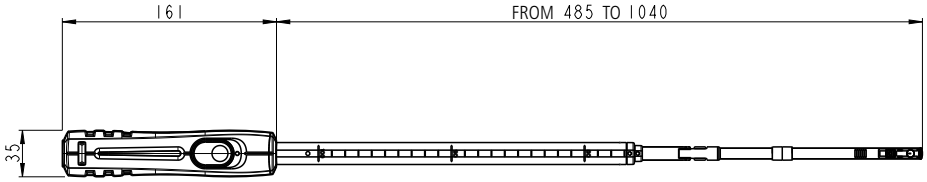

Hygrometrie-Fühler

Bezeichnung (Referenz)	Messeinheiten	Messbereich	Genauigkeit*	Auflösung	Kompatible Geräte
SHR 110 (24769) SHRF 110** (24780)	Relative Luftfeuchtigkeit: % RH	Von 0 bis 100% RH	Genauigkeit (Reproduzierbarkeit, Linearität, Hysterese): ±1,5% RH (von 15°C bis 25°C und von 3 bis 98% RH) Unsicherheit der Werkskalibrierung: ±0,88% RH Temperaturabhängigkeit: ±0,04 x (T-20) % RH (wenn T<15°C oder T>25°C)	0.1% RH	HQ 210 VT 210 AMI 310
	Absolute Luftfeuchtigkeit: g/m^3	Von 0 bis 600 g/m^3	-	0.1 g/m^3	HQ 210 VT 210 AMI 310
	Enthalpie: kJ/kg	Von 0 bis 10000 kJ/kg	-	0.1 kJ/kg	HQ 210 VT 210 AMI 310
	Mischungsverhältnis: g/kg	Von 0 bis 10000 g/kg	-	0.1 g/kg	HQ 210 VT 210 AMI 310
	Feuchte Temperatur: °C, °F	Von -50 bis +100°C	-	0.1°C	HQ 210 VT 210 AMI 310
	Taupunkt: $°C_{td}$, $°F_{td}$	Von -50 bis +100$°C_{td}$	-	0.1$°C_{td}$	HQ 210 VT 210 AMI 310
	Temperatur: °C, °F	Von -20 to +80°C	±0,3% vom Messwert ±0,25°C	0.1°C	HQ 210 VT 210 AMI 310

Antwortzeit T63: relative Feuchte <10 s / Temperatur 7 s.

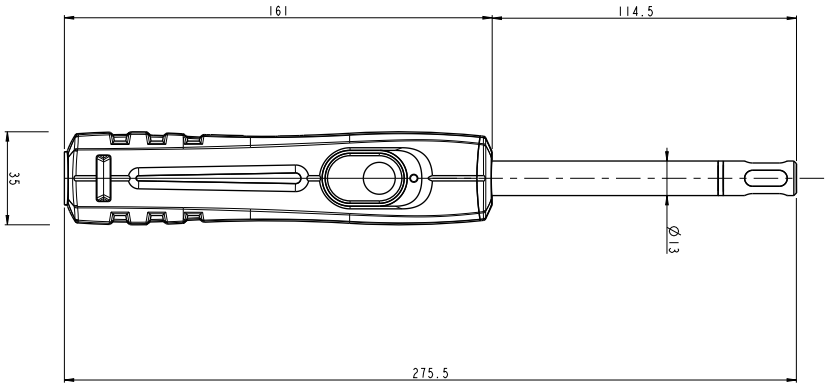

*Alle in diesem technischen Datenblatt angegebenen Genauigkeiten wurden unter Laborbedingungen ermittelt und können für Messungen garantiert werden, die unter den gleichen Bedingungen oder mit Kalibrierungsausgleich durchgeführt werden.
**Hochfrequenzmodell: maximale Reichweite zwischen der Sonde und dem Gerät von 10 m im freien Feld ohne Hindernisse.

Hochtemperatur-Hygrometriefühler

Bezeichnung (Referenz)	Messeinheiten	Messbereich	Genauigkeit*	Auflösung	Kompatible Geräte
SHR 300 (24770) SHRF 300** (24781)	Relative Luftfeuchtigkeit: %RH	Von 0 bis 100% RH	Genauigkeit (Reproduzierbarkeit, Linearität, Hysterese): ±1,5% RH (von 15°C bis 25°C und von 3 bis 98% RH) Unsicherheit der Werkskalibrierung: ±0,88% RH Temperaturabhängigkeit: ±0,04 x (T-20) % RH (wenn T<15°C oder T>25°C)	0.1% RH	HQ 210 VT 210 AMI 310
	Absolute Luftfeuchtigkeit: g/m³	Von 0 bis 600 g/m³	-	0.1 g/m³	HQ 210 VT 210 AMI 310
	Enthalpie: kJ/kg	Von 0 bis 10000 kJ/kg	-	0.1 kJ/kg	HQ 210 VT 210 AMI 310
	Mischungsverhältnis: g/kg	Von 0 bis 10000 g/kg	-	0.1 g/kg	HQ 210 VT 210 AMI 310
	Feuchte Temperatur: °C, °F	Von -50 bis +100°C	-	0.1°C	HQ 210 VT 210 AMI 310
	Taupunkt: $°C_{td}$, $°F_{td}$	Von -50 bis +100$°C_{td}$	±0,6% vom Messwert ±0,5$°C_{td}$	0.1$°C_{td}$	HQ 210 VT 210 AMI 310
	Temperatur: °C, °F	Von -40 bis +180°C	±0,3% vom Messwert ±0,25°C	0.1°C	HQ 210 VT 210 AMI 310

Ansprechzeit T63: relative Feuchte <10 s / Temperatur 7 s.

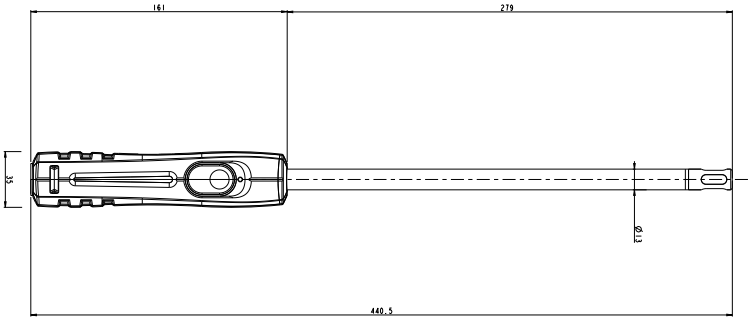

CO / Temperatursonde

Bezeichnung (Referenz)	Messeinheiten	Messbereich	Genauigkeit*	Auflösung	Kompatible Geräte
SCO 110 (24774)	Temperatur: °C, °F CO: ppm	Von -20 bis +80°C Von 0 bis 500 ppm	±0,3% vom Messwert ±0,25°C Von 0 bis 50 ppm: ±2 ppm Von 51 bis 200 ppm: ±3 ppm Von 201 bis 500 ppm: ±1,5% vom Messwert	0.1°C 0.1 ppm	HQ 210 MP 210 AMI 310

Antwortzeit T63: 10 s.

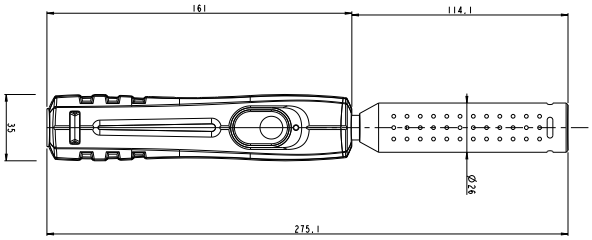

CO_2 / Temperatursonde

Bezeichnung (Referenz)	Messeinheiten	Messbereich	Genauigkeit*	Auflösung	Kompatible Geräte
SCO 112 (24775)	Temperatur: °C, °F CO_2: ppm	Von -20 bis +80°C Von 0 bis 5000 ppm	±0,3% vom Messwert ±0,25°C ±3% des Messwerts ±50 ppm	0.1°C 1 ppm	HQ 210 AMI 310

Antwortzeit T63: 30 s.

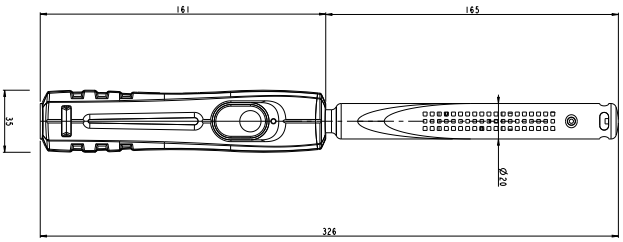

*Alle in diesem technischen Datenblatt angegebenen Genauigkeiten wurden unter Laborbedingungen ermittelt und können für Messungen garantiert werden, die unter den gleichen Bedingungen oder mit Kalibrierungsausgleich durchgeführt werden.
**Hochfrequenzmodell: maximale Reichweite zwischen der Sonde und dem Gerät von 10 m im freien Feld ohne Hindernisse.

CO_2-/Temperatur-/Hygrometrie-Sensor

Bezeichnung (Referenz)	Messeinheiten	Messbereich	Genauigkeit*	Auflösung	Kompatible Geräte
SCOH 112 (24776)	Temperatur: °C, °F CO_2: ppm Hygrometry: % RH	Von -20 bis +80°C Von 0 bis 5000 ppm Von 0 bis 100% RH	±0,3% vom Messwert ±0,25°C ±3% vom Messwert ±50ppm Genauigkeit (Reproduzierbarkeit, Linearität, Hysterese): ±1,8% RH (von 15°C bis 25°C und von 5 bis 95% RH) Unsicherheit der Werkskalibrierung: ±0,88% RH Temperaturabhängigkeit: ±0,04 x (T-20) % RH (wenn T<15°C oder T>25°C)	0.1°C 1 ppm 0.1% RH	HQ 210 AMI 310

Antwortzeit t63: 30 s.

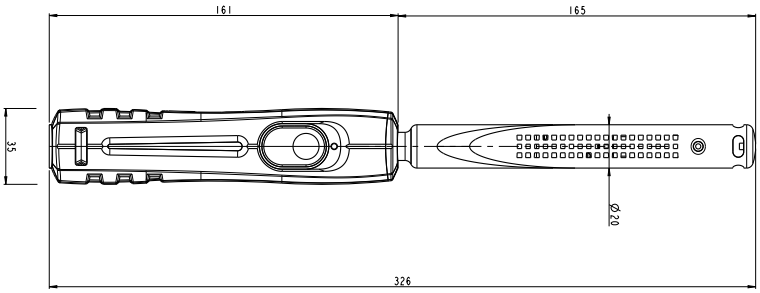

Gaslecksonde

Bezeichnung (Referenz)	Messeinheiten	Messbereich	Genauigkeit*	Auflösung	Kompatible Geräte
SFG 300 (24777)	ppm % LEL % VOL	Von 0 to 10 000 ppm (GPL: 0-1800) Von 0 bis 20% LEL Von 0 bis 1% VOL	±20% des Skalenendwertes	1 ppm 0.01% LEL 0.001% VOL	MP 210 AMI 310

Antwortzeit t63: 10 s.

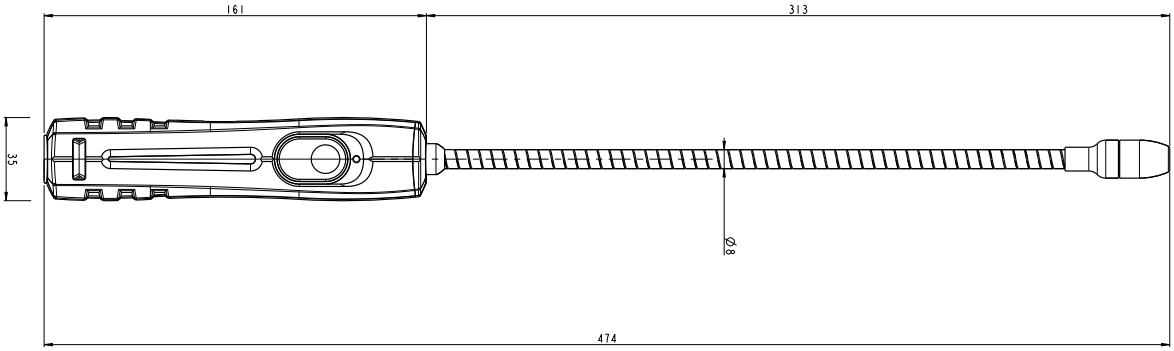

Optischer Tachometersensor / Tachometerkontaktsonde

Bezeichnung (Referenz)	Messein-heiten	Messbereich	Genauigkeit*	Auflösung	Kompatible Geräte	Compatible devices
STA (24771)	Optisch	tr/min, rpm	Von 60 bis 10 000 tr/min Von 10 001 bis 60 000 tr/min	±0,3% vom Messwert ±1 tr/min ±30 tr/min	1 tr/min	MP 210 VT 210 AMI 310
	Kontakt	tr/min, rpm	Von 30 bis 3000 tr/min	±1% vom Messwert ±1 tr/min	1 tr/min	MP 210 VT 210 AMI 310

Antwortzeit t63: 2 s.

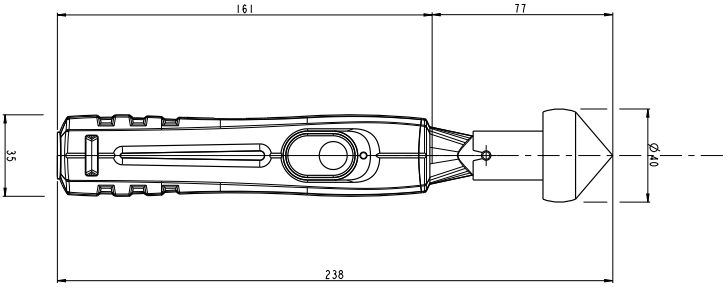

*Alle in diesem technischen Datenblatt angegebenen Genauigkeiten wurden unter Laborbedingungen ermittelt und können für Messungen garantiert werden, die unter den gleichen Bedingungen oder mit Kalibrierungsausgleich durchgeführt werden.

Lichtsensor

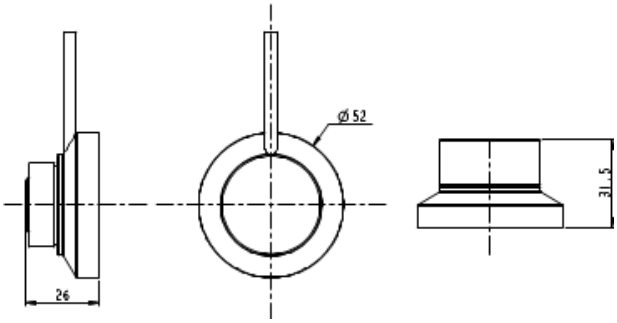

Bezeichnung (Referenz)	Messein-heiten	Messbereich	Genauigkeit*	Auflösung	Spektralbereich (f1)**	Richtungs-abhängige Empfindlichkeit (f2)**	Linearität (f3)**	Kompatible Geräte
SLU (24798)	lux, klux, fc	Von 0 bis 150 000 lux Von 0 bis 13935 fc	±1% vom Messwert oder ±2 Lux	Von 0 bis 999.9 lux: 0.1 lux Von 1000 bis 9999 lux: 1 lux Von 10.00 bis 99.99 klux: 0.01 klux Von 100.0 bis 150.0 klux: 0.1 klux	Entspricht der Stand-ard-Fotokurve V (λ) NF C 42-710 C-Klasse	<2%	<1%	HQ 210 AMI 310

Antwortzeit t63: <1 s.

Kabel

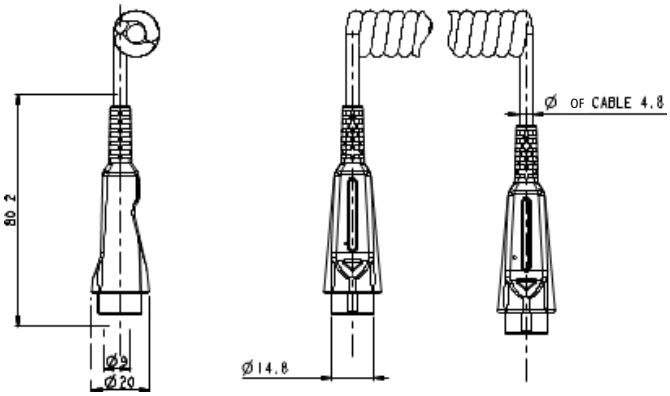

Bezeichnung (Referenz)	Beschreibung
CSM (24837)	Min-DIN Kabel / Min-DIN für Sonde 45 cm Spulenlänge 2 m Nutzlänge

Verstellbarer Stab

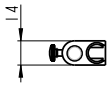

Der verstellbare Stab wird mit Teleskop-Flügelsonden, Teleskop-Hitzedrahtsonden und Multi-funktionssonden verwendet, um Luftgeschwindigkeits-, Luftstrom- oder Temperaturmessungen durchzuführen. So können beispielsweise Messungen an mehreren Punkten durchgeführt werden, wobei der gleiche Abstand zum Luftauslass eingehalten wird.

Bezeichnung (Referenz)	Beschreibung
PRST (24896)	Verstellbare Stange von 10 bis 303 mm

Anwendungsbeispiel

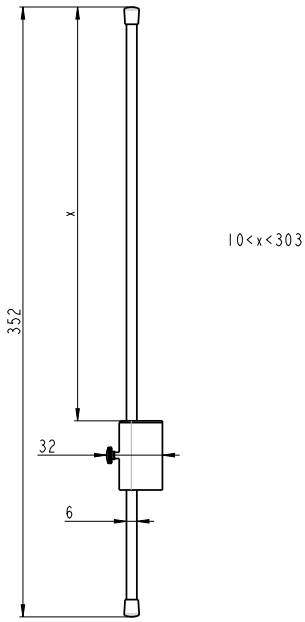

*Alle in diesem technischen Datenblatt angegebenen Genauigkeiten wurden unter Laborbedingungen ermittelt und können für Messungen garantiert werden, die unter den gleichen Bedingungen oder mit Kalibrierungsaus-gleich durchgeführt werden.
** Die Koeffizienten f2 und f3 sind nach der französischen Norm NF C 42-710 definiert.

Alle in diesem Dokument angegebenen Maße sind in Millimetern angegeben.
Alle Griffe sind aus ABS mit einer Betriebstemperatur von -40 bis +85°C.

FT - probe-portable2014 - 27/03/24_DE - Nicht vertragliches Dokument - Wir behalten uns das Recht vor, die Eigenschaften unserer Produkte ohne vorherige Ankündigung zu ändern.