MANUAL DE UTILIZACIÓN

Si-DPMS

Presostato diferencial

Presentación

Los presostatos diferenciales de aire son utilizados principalmente en el control de instalaciones de sistemas de tratamiento de aire. Basan su funcionamiento en la conmutación de un contacto en función de un valor umbral de presión diferencial y permiten controlar sistemas VAC, como ventiladores o filtros.

Descripción

Antes de instalar el presostato, lea detenidamente este manual de usuario.

Modelo	Rango de medición (Pa)*	Tolerancia del umbral máximo	Diferencial de conmutación (Pa)	Tolerancia de diferencial de conmutación (Pa)	Sobrepresión máxima (Pa)
Si-DPMS-1	20 - 200	±15%	10	±5	10 000
Si-DPMS-2	50 - 500	±15%	20	±10	
Si-DPMS-3	200 - 1000	±15%	100	±20	
Si-DPMS-4	500 - 2500	±15%	150	±40	
Si-DPMS-5	1000 - 5000	±15%	250	±70	

*Valores de presión referidos a instalación vertical. Si el dispositivo se instala horizontalmente, estos valores aumentan en 20 Pa.

Los presostatos diferenciales tienen forma redonda y dos conexiones de Ø 6,2 mm (para mangueras, de Ø 5 x 8 mm por ejemplo). Se suministran con los accesorios de instalación necesarios.

Características principales

Medio	Aire y gases no corrosivos y no combustibles
Sobrepresión máxima	10 kPa
Tensión	250 V / 1.5 A (0.4 A)
Montaje	Vertical
Protección	IP54 (con tapa), IP00 (sin tapa)
Temperatura de trabajo	-40 °C a +85 °C
Tipo de relé	SPDT
Características eléctricas	Resistencia: inicial: < 50 mΩ Corriente: 1.5 A (0.4 A) / 250 V
Terminales	6.3 mm x 0.8 mm tornillo/pestaña
Conexión	Tubo de conexión Ø6mm
Certificación	CE

Dimensiones (cotas en mm)

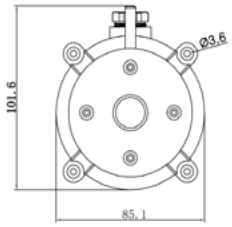

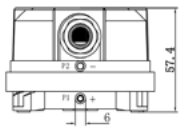

Conexión e instalación

- **Posición de montaje:**

Figura A: Posición de montaje recomendada: vertical (ajuste de fábrica).
Figura B: Posición de montaje horizontal, conexiones eléctricas hacia arriba. Los valores de conmutación reales son 20 Pa más altos que los indicados en la tabla anterior (posición no recomendada).
Figura C: Posición de montaje horizontal, conexiones eléctricas hacia abajo (posición no recomendada).

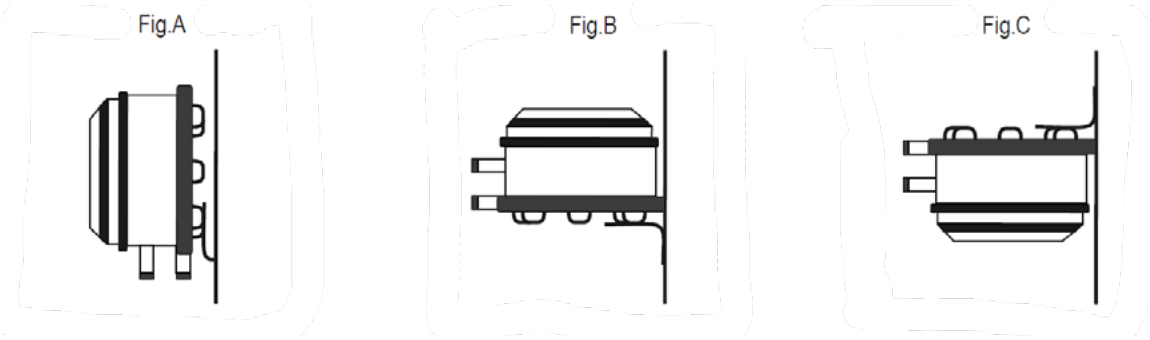

- Coloque el dispositivo en su ubicación prevista dentro de su instalación. Utilice los tornillos proporcionados para fijar su soporte de montaje en la pared.
- Retire la cubierta de plástico de seguridad desenroscando el tornillo de fijación.
- Conecte los cables utilizando los accesorios provistos, siga el diagrama de conexión eléctrica a continuación. El prensaestopas se puede orientar en un ángulo diferente, si es necesario
- Ajustar el punto de conmutación en el cuadrante del presostato, dentro de la escala impresa. No fuerce el dial girándolo en exceso.
- Vuelva a colocar la cubierta de plástico de seguridad y fíjela con el tornillo..
- Conecte los tubos de presión a los puertos de presión correspondientes.

- **Conexión eléctrica:**

Terminal 1: NC
Terminal 2: NO
Terminal 3: NO

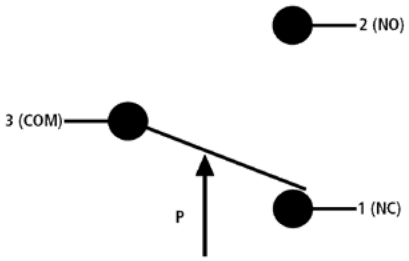

Desconecte el dispositivo de cualquier fuente de alimentación antes de abrir la tapa.

Retiar la cubierta de plástico de seguridad y realizar la conexión eléctrica de este producto presenta un alto riesgo de electrocución si este dispositivo está conectado a cualquier fuente de alimentación. Asegúrese de que el dispositivo no esté alimentado antes de cualquier manipulación.

La conexión eléctrica presentada arriba es una vista esquemática de un contacto de ruptura eléctrica.
Mientras no se supere el umbral de presión, el borne 3 permanece conectado al borne 1.
Si se supera el umbral de corte, el borne 3 se conectará al borne 2. El contacto eléctrico será por lo tanto establecido.

- **Conexión de presión:**

Sauermann ofrece una amplia gama de conectores de presión que se pueden utilizar para instalar los presostatos diferenciales Si-DPMS:
- Acoplamiento rápido, Ref. KR 483.
- Conector para pared de doble pared, Ref. DP 447 y DP 339.

Configuración del umbral de presión

- El dial permite establecer el pumbrql de presión. Para establecer un umbrql superior (presión más alta), gire el dial (A) en el sentido de las agujas del reloj. Deje que aumente lentamente la presión (vigile la presión máxima). Establezca el valor umbral de presión requerido. Controle la parte inferior o umbrales superiores varias veces, aumentando o disminuyendo la presión. Si es necesario, ajústelos.

- Para aplicaciones en presión negativa, establezca la conexión en P2. Los ajustes se realizan de la misma manera.

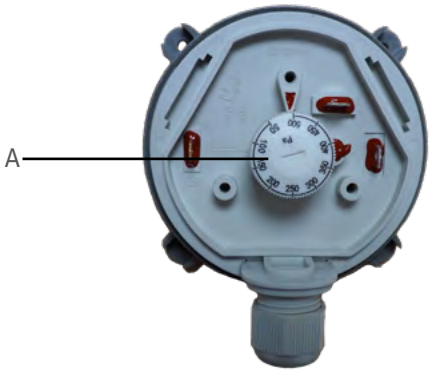

Ajuste el interruptor solo en el rango de ajuste graduado.
No fuerce el dial (A) al configurar el valor de umbral.

NT_ES - Si-DPMS – 25/01/24 - Sauermann se reserva el derecho de modificar las características de sus productos sin previo aviso.

Distribuido por Sauermann
ZA Bernard Moulinet - Rue Koufra 24700 Montpon-Ménestérol - France
T: +33 (0)5.53.80.85.00 - sauermanngroup.com