FICHA TÉCNICA

PRESOSTATO DIFERENCIAL Si-DPMS

Los presostatos diferenciales mecánicos Si-DPMS ofrecen una solución fiable para un control de presión simple pero eficaz de elementos aeraulicos, como conductos, filtros o ventiladores.
También se adapta a la protección contra sobrecalentamiento y protección contra heladas en sistemas de refrigeración industrial.
Fácil de instalar, conmutación seleccionable en campo punto.
Se pueden montar en paralelo con un manómetro.

Solución rentable para controlar sistemas de tratamiento de aire y de instalaciones HVAC

Amplia variedad, con varios rangos de presión diferencial.

Umbral seleccionable in-situ para rápida configuración

Fácil de instalar. Los accesorios de montaje se entregan con el instrumento.

Prensaestopa orientable

Presentación de la gama

Modelo	Rango de medición (Pa)[1]	Tolerancia del umbral máximo	Diferencial de conmutación (Pa)	Tolerancia de diferencial de conmutación (Pa)	Sobrepresión máxima (Pa)
Si-DPMS-1	20 - 200	±15%	10	±5	10 000
Si-DPMS-2	50 - 500	±15%	20	±10	
Si-DPMS-3	200 - 1000	±15%	100	±20	
Si-DPMS-4	500 - 2500	±15%	150	±40	
Si-DPMS-5	1000 - 5000	±15%	250	±70	

[1] Valores de presión referidos a instalación vertical. Si el dispositivo se instala horizontalmente, estos valores aumentan en 20 Pa.

Los presostatos Si-DPMS se suministran con cubierta protectora, soporte de montaje, tornillos de montaje, conectores de presión y tubo transparente.

Características principales

Medio	Aire y gases no corrosivos y no combustibles
Sobrepresión máxima	10 kPa
Montaje	Vertical
Protección	IP54 (con tapa), IP00 (sin tapa)
Temperatura de trabajo	-40 °C a +85 °C
Tipo de relé	SPDT
Características eléctricas	Resistencia: inicial: < 50 mΩ Corriente: 1.5 A (0.4 A) / 250 V
Terminales	6.3 mm x 0.8 mm tornillo/pestaña
Conexión	Tubo de conexión Ø6mm
Certificación	CE

Aplicaciones

- Monitorización de obstrucción de filtros en instalaciones HVAC
- Monitorización de ventiladores en instalaciones HVAC
- Monitorización de la presión dinámica y el flujo de aire
- Monitorización de compuertas y válvulas

Conexión eléctrica

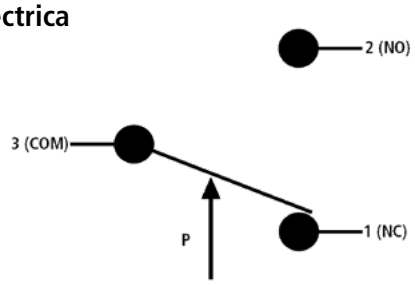

Desconecte el dispositivo de cualquier fuente de alimentación antes de abrir la tapa.

Accesorios incluidos

- Tubo transparente de PVC (1.5 m)
- 2x tomas de presión

Dimensiones

(cotas en mm)

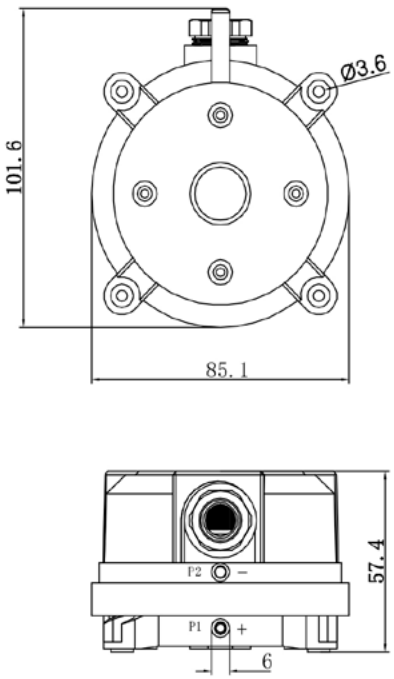

FT_ES – SI-DPMS – 25/01/24 – Documento no contractual – Sauermann se reserva el derecho de modificar las características de sus productos sin previo aviso.

Distribuido por Sauermann
ZA Bernard Moulinet - Rue Koufra 24700 Montpon-Ménestérol - France
T: +33 (0)5.53.80.85.00 - sauermanngroup.com