sauermann®

CONFORME A EN 61010-1

SCHEDA TECNICA

GP 500 - 1
GP 500 - 2

Generatore di pressione

Progettato per i professionisti della metrologia il generatore di pressione consente di regolare e calibrare strumenti di misura in laboratorio o sul suolo.

Il GP 500 è fornito in 2 versioni :

- **GP 500-1 :** da -2500 a +2500 Pa
- **GP 500-2 :** da -10 000 a 10 000 Pa

0.01 Pa Alta precisione

Autoazzeramento automatico

Generazione di pressione

Tenuta test

Tabella modificabile

Trasportabile standard

2 OPERATIVE MODALITÀ

- Misura
- Generazione

- Connettori specifici
- Grande display retroilluminato
- Configurazione software
- 20 programmi personalizzabili

- Robusta valigia per il trasporto
- Alloggiamento in alluminio con maniglia regolabile

Caratteristiche tecniche nella misura e nella generazione della pressione

	Campo di misura	Precisione di misura[1]	Campo di generazione	Precisione[2] di generazione	Risoluzione	Autoazzera-mento	Unità
GP 500-1	Da -2500 a +2500 Pa	±(0.15% [Valore di lettura] +0.8) Pa	Da -2500 a -5 Pa e da +5 a +2500 Pa	Da ±5 a ±2500 Pa : ±1 Pa	Da -2500 a -1000 Pa : 1 Pa Da -1000 a -100 Pa : 0.1 Pa Da -100 a +100 Pa : 0.01 Pa Da +100 a +1000 Pa : 0.1 Pa Da +1000 a 2500 Pa : 1 Pa	Automatico Manuale (via tastiera)	Pa, daPa, hPa, mmH_2O, mmHg, mbar, inWg
GP 500-2	Da -10 000 a +10 000 Pa	±(0.15% [Valore di lettura] +6) Pa	Da -10 000 a -50 Pa e da +50 a +10 000 Pa	Da -10 000 a -50 Pa : ±10 Pa Da +50 a +1000 Pa : 1 Pa Da +1000 a +10 000 Pa : 10 Pa	Da -10 000 a -1000 Pa : 1 Pa Da -1000 a -100 Pa : 0.1 Pa Da -100 a +100 Pa : 0.01 Pa Da +100 a +1000 Pa : 0.1 Pa Da +1000 a +10 000 Pa : 1 Pa		

[1] Tutte le precisioni indicate in questo documento sono state testate in condizioni di laboratorio e possono essere garantite per misurazioni effettuate nelle stesse condizioni o effettuate con compensazione della calibrazione

Caratteristiche tecniche principali

Display	LCD grafico retroilluminato Dimensione : 85 x 51 mm Risoluzione : 240 x 180 pixel
Connessione delle porte di misurazione	Connettori a tubi sagomati Ø 4 x 7 mm
Connessione delle porte di generazione	Connettori rapidi DN2.7
Alimentazione elettrica	230 Vac ±10% / 50-60 Hz o batteria
Assorbimento	19 W
Durata batteria	8 ore
Interfaccia PC	USB
Temperatura di funzionamento	Da 0 a + 50 °C
Temperatura di conservazione	Da -10 a + 70 °C
Condizioni ambientali di utilizzo	Aria, gas non aggressivi e non corrosivi
Lingue	Francese, Inglese
Peso	4.5 kg
Conformità	Direttive EMC 2014/30/EU ; EN 61010-1
Fusibile di protezione sulla fase e sul neutro	Ritardo 1 A 250 V
Strumento da collegare alla messa a terra	⏚

Contenuto del kit

- 2 x 1 m di tubo di silicone
- 1 cavo di alimentazione
- 1 cavo USB
- Software di configurazione
- 2 attacchi rapidi DN 2.7
- Certificato di calibrazione
- Manuale utente

Dimensioni (mm)

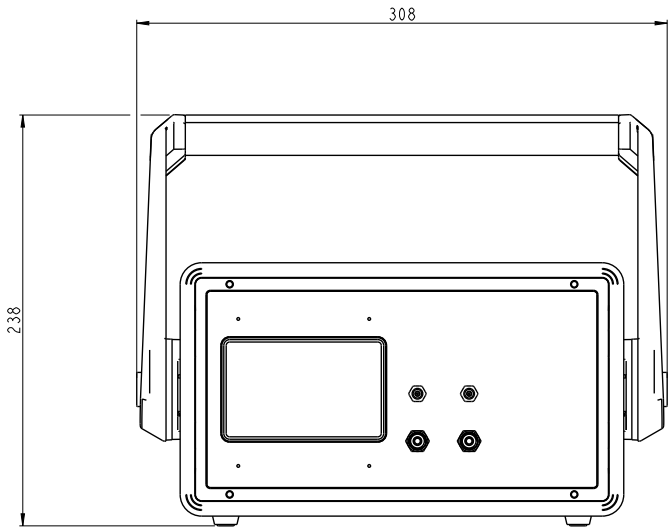

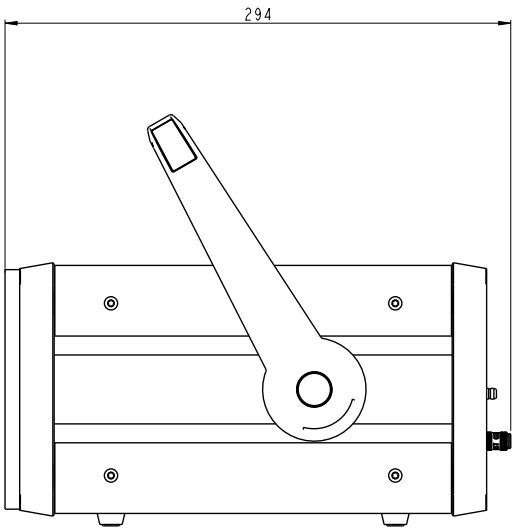

Manutenzione :
Effettuiamo la calibrazione, la regolazione e manutenzione dei dispositivi per garantire un livello costante di qualità delle vostre misurazioni. In qualità di Quality Assurance Standard, ti consigliamo di effettuare un controllo annuale.

Precauzioni d'uso :
Utilizzare sempre il dispositivo nel rispetto della sua destinazione d'uso e dei parametri descritti nelle caratteristiche tecniche al fine di non comprometterne la protezione dal dispositivo.

Interfaccia utente

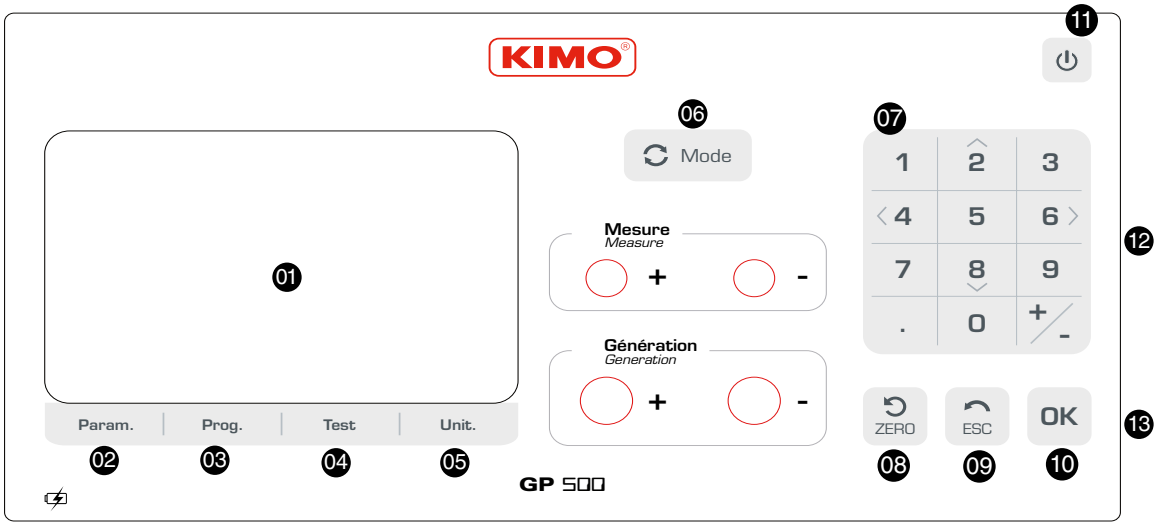

01. Schermo
02. **Param. :** configurazione dello strumento
03. **Prog. :** configurazione dei programmi di generazione pressione
04. **Test :** prova di tenuta
05. **Unit. :** modifica unità
06. **Mode :** selezione modalità : "Misura" o "Generazione"
07. Tastiera a 12 tasti con frecce di navigazione
08. **Zero :** auto azzeramento manuale
09. **Esc :** back
10. **OK :** convalida della selezione
11. Tasto On/Off
12. Alimentazione elettrica sul lato destro
13. Porta USB tipe B sul lato destro

Rapidita' e stabilita'

MISURA

Il GP 500 è lo strumento ideale per la misura di una pressione dinamica.

GENERAZIONE

Le pressioni di impostazione raggiunte rapidamente grazie alla qualità del sistema pneumatico, sono di una stabilità dimostrata. Il GP500 offre anche la possibilità di configurare programmi che permettono di automatizzare la generazione di pressione. Questa funzione di facile utilizzo, permette di risparmiare tempo durante i controlli effettuati in serie.

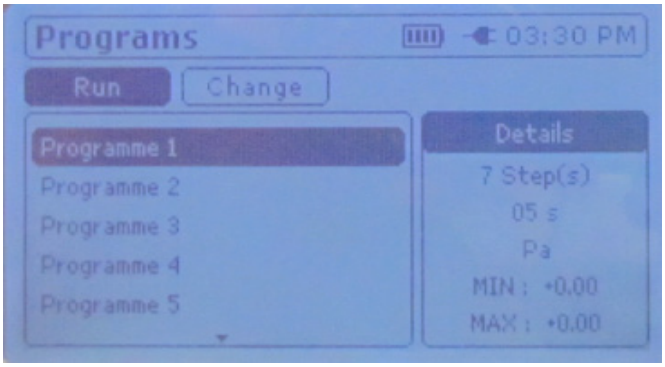

La funzione Programma consente di definire il numero e la durata dei diversi punti da raggiungere.

È possibile salvare fino a 20 programmi diversi con 20 valori di impostazione (stage) per ogni programma.

Prova di tenuta aria

La prova di tenuta aria consente di verificare l'integrità di un sistena di canalizzazione con portata aria. Con i suoi parametri configurabili, il test di tenuta dell'aria fornisce risultati chiari e veloci della situazione, in loco o in laboratorio.

FT_IT – GP500 – 22/09/23 – Documento non-contrattuale. Ci riserviamo il diritto di variare le caratteristiche dei nostri prodotti senza preavviso.

CE