sauermann®

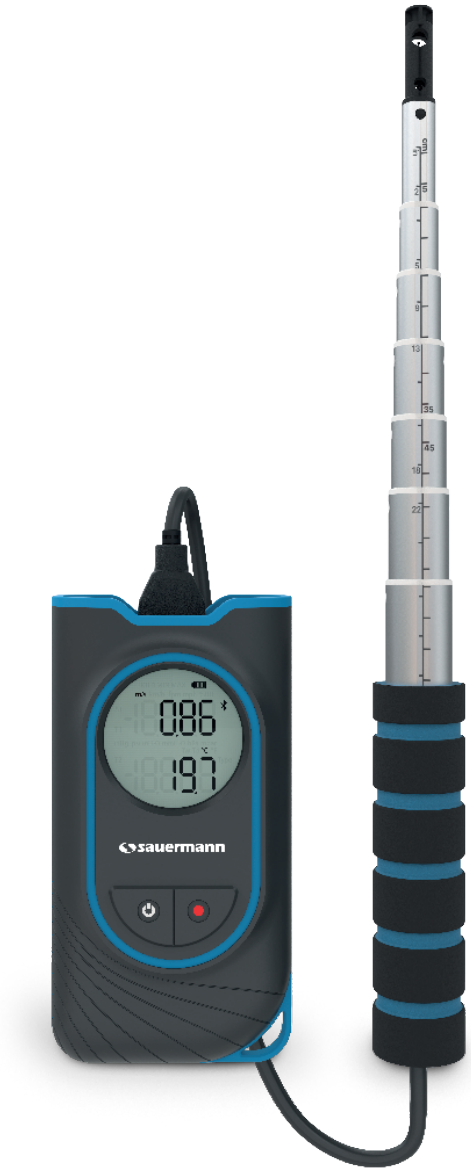

技术参数表

Si-VH3

热线式风速仪

- 80 cm 带刻度可伸缩式探杆
- 低耗电
- 背光液晶显示屏
- 背部可吸磁，标配便携包

Si-HVACR Measurement MobileApp

GET IT ON Google Play

Download on the App Store

技术规格

参数	测量单位	精确度 *	量程	分辨率
风速	m/s, km/h,fpm,mph	±(3% 测量值 +0.1 m/s) 0 ~ 3 m/s ±(3% 测量值 +0.3 m/s) 3 ~ 30 m/s ±(3% 测量值 +19.7 fpm) 0 ~ 590.6 fpm ±(3% 测量值 +59.1 fpm) 590.6 ~ 5905 fpm	0 ~ 30 m/s 0 ~ 5905 fpm	0.01 m/s（0 ~ 5 m/s） 0.1 m/s（5 ~ 30 m/s） 0.1 fpm（0 ~ 984.2 fpm） 1 fpm（984.2 ~ 5905 fpm）
风量**	m^3/h, m^3/min, m^3/s,cfm	-	0 ~ 9999 m^3/h 0 ~ 9999 m^3/min 0 ~ 9999 m^3/s 0 ~ 9999 cfm	1 m^3/h 0.01 m^3/min 0.001 m^3/s 0.1 cfm
温度	°C, °F	±0.5 °C ±0.9 °F	-10 ~ +60 °C 14 ~ 140 °F	0.1 °C 0.1 °F

*文件中所指精确度均为实验测量数据，可保证相同条件下测量值的准确性。
**计算值，仅限移动应用 app 上查看。风量是根据用户设定的表面积计算得来的，结果的精确度取决于用户设定的表面精度。

Google Play 和徽标是 Google LLC (谷歌公司) 的商标
App Store 是 Apple Inc (苹果公司) 的商标

特点

测量元件	热线风速 : 伴热式 NTC 传感器 温度 : NTC 传感器
显示	2 行背光液晶显示
外壳材质	ABS-PC 和 TPE, 防护等级 IP54
热线探杆材质	不锈钢
按键	1 开/关键 & 背光按键 1 定格值/最小值/最大值/即时值 & 单位选择
标准 & 指令	2011/65/EU RoHS II (EU)2015/863; 2012/19/EU WEEE; 2014/53/EU RED
电源供应	3 节 7 号 1.5 V 碱性电池
电池续航能力	20 小时* (未开启背光和无线通信)
无线连接	最远连接距离 15 m, 取决于智能手机信号强度 最低版本要求: Android 5.0, iOS 12.4, 蓝牙 4.0
测量环境	空气和中性气体
使用条件	0 - +50°C 非结露条件下 海拔 0 - 2,000 米
储存温度	-20 ~ +70 °C
自动关机	10 分钟 (可关闭)
重量 (含电池)	454 g

*电池续航能力: 20°C, 碱性电池。

尺寸规格

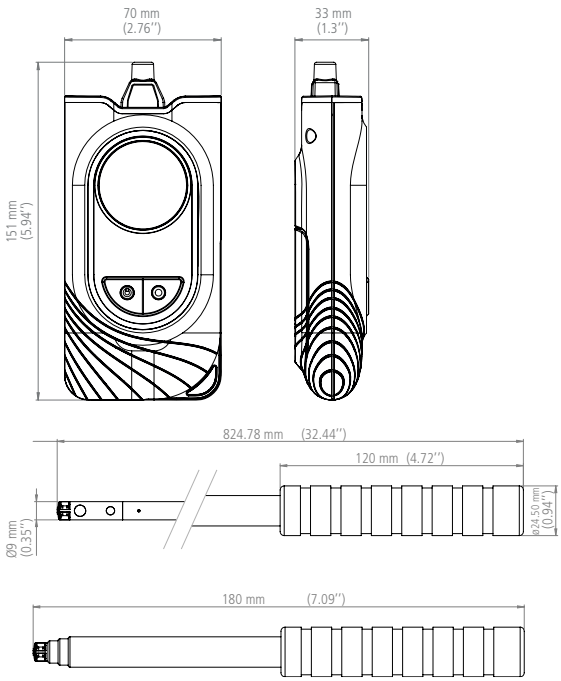

随货提供

- 出厂合格证明
- 快速入门指南
- 3 节 7 号 1.5 V 碱性电池
- 便携包

Si-HVACR Measurement MobileApp

Si-HVACR Measurement MobileApp 可实时查看并记录测量数据。

主要特点:

- 轻松查看更多测量参数
- 浏览已保存的测量数据和趋势图 (平均值, 最小值 & 最大值)
- 创建报告 (PDF, CSV, 或 XML) 并可添加 4 张照片

FT_ZH – Si-VH3 – 09/2023 – V1 - 非合同文件 – 最终解释权归索尔曼集团所有。