sauermann®

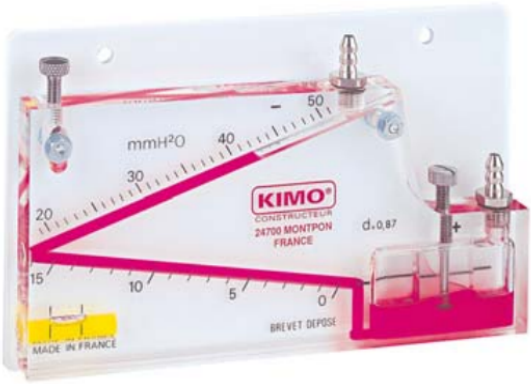


FICHA TÉCNICA

# MANÓMETROS DE COLUMNA INCLINADA DE LÍQUIDO

## Serie VH

Los manómetros de columna de líquido inclinada de la serie VH, desarrollados y fabricados por Sauermann, estan destinados a las medidas de pequefias variaciones de presión, depresión, presión diferencial de aire o de gases neutros.
Estos equipos se recomiendan en particular para controlar la colmatación de filtros en la industria de la ventilación,calefacción, climatización, etc...

- **Ajuste del cero por flotador**
- **Sensibilidad diferente en las dos zonas de medida**
- **Doble escala de medida**
- **Nivel de burbuja integrado para ajustar la horizontalidad**
- **Dimensiones reducidas**
- **Columna de líquido en V horizontal**
- **Se entrega con un soporte PVC blanco, dos tornillos y dos tacos de fijación, dos racores 487 y un frasco de líquido AWS 10**

### Rangos de medición

| Modelo | Rangos de medición | | | | | | Escala de sensibilidad para 1 mmca o 10 Pa | | Resolución |
|---|---|---|---|---|---|---|---|---|---|
| | $mmH_2O$ | | | Pascal | | | | | |
| | Total | 1e columna | 2e columna | Total | 1e columna | 2e columna | 1e columna | 2e columna | 1e columna y 2e columna |
| VH 35 | 0 - 35 | 0 a 11 | 14 a 35 | 0 - 350 | 0 a 110 | 140 a 350 | 8 mm | 5,5 mm | 1 $mmH_20$ o 10 Pa |
| VH 50 | 0 - 50 | 0 a 16 | 19 a 50 | 0 - 500 | 0 a 160 | 190 a 500 | 7 mm | 3,5 mm | 1 $mmH_20$ o 10 Pa |
| VH 100 | 0 - 100 | 0 a 16 | 18 a 100 | 0 - 1000 | 0 a 160 | 180 a 1000 | 7 mm | 2,5 mm | 1 $mmH_20$ o 10 Pa |

## Especificaciones técnicas

| | |
|---|---|
| **Rangos de temperatura recomendados** | De 5 °C a 30 °C |
| **Rangos de temperatura máximos** | De -30 °C a 60 °C |
| **Presión estática máxima** | 1 bar |
| **Material del cuerpo del manómetro** | Altuglas transparente de 15 mm de grueso |
| **Columna de líquido** | Completamente perforada Ø 4 mm |
| **Regleta de graduación** | Serigraffa en la cara posterior |
| **Ajuste del cero** | Desplazamiento del flotador de Altuglas y del tornillo moleteado de latón niquelado, carrera 10 mm. |
| **Posicionamiento** | Mediante nivel de burbuja incorporado y tornillo de ajuste moleteado de latón niquelado, carrera vertical 12mm |
| **Líquido manométrico** | Aceite AWS 10 rojo densidad 0,87 a 15 °C |
| **Capacidad del depósito** | 20 ml |
| **Conexión** | tubo de cristal semirrígido 0 5x8 mm, sobre racores acanalados de latón niquelado 0 6,2 mm, fileteado 1/8 gas. |
| **Fijación mural** | Con o sin soporte PVC blanco |

## Dimensiones

| Referencia (mm) | VH 35 | VH 50 | VH 100 |
|---|---|---|---|
| a | 180 | 188 | 188 |
| b | 120 | 120 | 120 |
| c | 94 | 112 | 167 |
| d | 25 | 25 | 25 |
| e | 175 | 182 | 182 |
| f | 83 | 101 | 156 |
| Peso (g) | 340 | 380 | 600 |

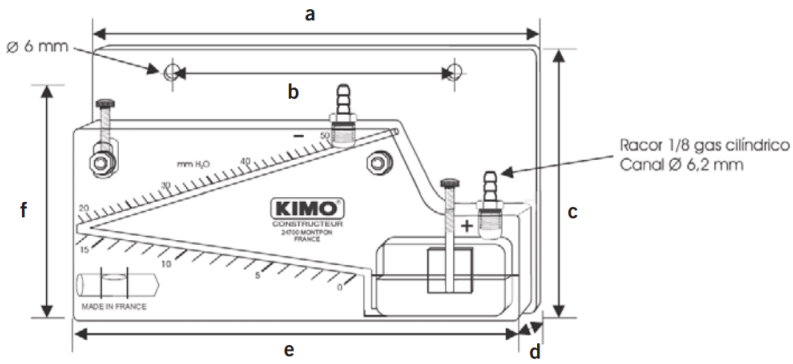


## Montaje

1. **Fijar el manómetro** en una pared o un tabique vertical mediante dos tornillos de Ø 5 como máximo.
2. **Ajustar la horizontalidad mediante** el nivel de burbuja incorporado y el tornillo de ajuste moleteado.
3. **Desatornillar** el racor situado en el depósito y verter lentamente el líquido manométrico hasta el punto cero de graduación
4. **Volver** a montar el racor (apretado firme pero moderado).
5. **Empalmar el manómetro** con un tubo de cristal Ø 5x8 mm, a la fuente de presión o de depresión que se desee controlar.

NOTA
- Para medir **presión**: conectar el tubo de cristal a la **toma positiva** (toma de la derecha).
- Para medir **depresión**: conectar el tubo de cristal a la **toma negativa** (toma de la izquierda).
- Para medir **presión diferencial**: conectar la fuente de presión mayor a la **toma positiva** (toma de la derecha) y la presión menor a la **toma negativa** (toma de la izquierda)

Los manómetros MT no requieren un mantenimiento especial, tan sólo un cambio anual del líquido manométrico.

**Periodo de garantía:** Los instrumentos disponen de un periodo de 1 año de garantía que cubre cualquier defecto de manufacturación. Se requiere una evaluación del servicio de post-venta.



FT_ES – MT - 10/09/21 – Documento no contractual– Nos reservamos la posibilidad de modificar las características de nuestros productos sin previo aviso.