FICHA TÉCNICA

MANÓMETROS DE COLUMNA INCLINADA DE LÍQUIDO

Serie KX

Los manómetros de columna inclinada de líquido de la serie KX, desarrollados y fabricados por Sauermann, miden variaciones pequeñas de presión, depresión o presión diferencial en aire o gas. Entre otras aplicaciones, se usan en tratamiento de aire, ventilación, aire acondicionado, calefacción.

- **Medición de presiones positivas y negativas**
- **Nivel de burbuja integrado para ajustar la horizontalidad**
- **Escala con cero central**
- **Se entrega con soporte en PVC, con tornillos y tacos de fijación, 2 rácores 487 y botella con líquido AWS 10**
- **Ajuste del cero por desplazamiento de regleta móvil**

Rangos de medición

Referencia	Rango de medición (mmH_2O)	Rango de medición (Pa)	Sensibilidad en la escala para 1 mmH_2O ó 10 Pa	Resolución
KX 205	25 - 0 - 25	250 - 0 - 250	3 mm	1 mmH_2O ó 10 Pa
KX 404	40 - 0 - 40	400 - 0 - 400	2.5 mm	1 mmH_2O ó 10 Pa

Los manómetros KX no requieren un mantenimiento especial, tan sólo un cambio anual del líquido manométrico.

Especificaciones técnicas

Rango de trabajo aconsejado	De +5 a +30 °C
Rango de trabajo posible	De -30 a +60 °C
Presión estática máxima	6 bar
Material del cuerpo del manómetro	Altuglas transparente de 15 mm de grueso
Columna de líquido	Completamente perforada Ø 4 mm
Regleta de graduación	Altuglas transparente 20 mm x 2 mm
Ajuste del cero	Mediante desplazamiento de la regleta (12 mm de carrera) y fijación por tornillo niquelado
Posicionamiento	Mediante nivel de burbuja (12 mm de carrera vertical) y fijación por tornillo niquelado
Líquido manométrico	Aceite AWS 10 rojo, densidad 0.87 a 15 °C
Capacidad del depósito	20 ml
Conexión	Tubo de cristal semirígido Ø 5x8 mm sobre racores acanalados Ø 6.2 mm niquelados 1/8" Gas
Fijación mural	Con o sin soporte de PVC blanco

Dimensiones

Referencia	KX 205	KX 404
a (mm)	178	219
b (mm)	110	151
c (mm)	117	154
d (mm)	25	25
e (mm)	174	215
f (mm)	109	129
Peso (g)	420	660

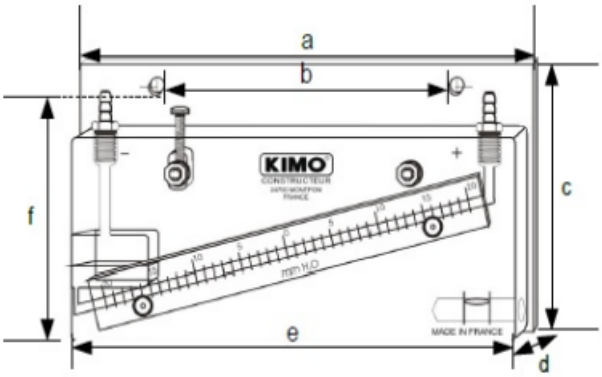

Montaje

1. Fijar el manómetro en una pared o en un panel mediante 2 tornillos de Ø 5 x 25 mm.
2. Ajustar la horizontalidad con la ayuda del nivel de burbuja integrado y el tornillo nivelador.
3. Desenroscar del depósito y verter, con cuidado, el líquido manométrico hasta llegar al punto cero de la escala.
4. Roscar el conector del depósito, sin forzarlo.
5. Conectar las tomas de presión con el tubo de silicona a la fuente de presión o de depresión a medir.

NOTA
- Para medir **presión** : conectar el tubo de silicona a la **toma positiva** (toma de la derecha)
- Para medir **depresión** : conectar el tubo de silicona a la **toma negativa** (toma de la izquierda)
- Para medir **presión diferencial** : conectar la fuente de presión mayor a la **toma positiva** (toma de la derecha) y la presión de menor a la **toma negativa** (toma de la izquierda)

Periodo de garantía: Los instrumentos disponen de un periodo de 1 año de garantía que cubre cualquier defecto de manufacturación. Se requiere una evaluación del servicio de post-venta.

FT_ES – KX - 06/09/21 – Documento no contractual – Se reserva el derecho de modificar las características de sus productos sin previo aviso.