FICHA TÉCNICA

Si-83 Pack 2

Bomba centrífuga con depósito

*Únicamente con la SI83CE43UN23

Referencias Sauermann®: SI83CE02UN23 - SI83CE42UN23 - SI83CE43UN23

La bomba centrífuga con depósito reinventada

Los ingenieros de Sauermann han rediseñado completamente la bomba centrífuga de depósito, convirtiendo a la Si-83 en la bomba más compacta de su clase, al tiempo que reducen y facilitan su tiempo de instalación y mantenimiento. La Si-83 dispone de una aplicación para smartphone que facilita la configuración de forma simple e intuitiva.

El Si-83 está fabricada con materiales y componentes resistentes para una durabilidad y fiabilidad excepcionales. La bomba de tanque Si-83 de Sauermann es perfecta para A / C residencial (hasta 20 kW) y unidades de calefacción (hasta 40 kW).

Ventajas

Durabilidad y fiabilidad excepcionales

- Flotador de detección diseñado para resistir el ensuciamiento
- Eje del motor de acero inoxidable
- Tolera los condensados ácidos y a alta temperatura (pH > 2,5) producidos por las calderas de gas de condensación

Mantenimiento simple y rápido

- No es preciso retirar la bomba de la instalación para limpiarla
- Válvula antirretorno extraíble
- Función de mantenimiento integrada en la aplicación (disponible para dispositivos iOS y Android)

Instalación simple y rápida en cualquier ubicación

- Diseñada para una instalación intuitiva
- Puede instalarse en el suelo, en la pared o suspendida del techo
- 5 posibilidades para la entrada de los condensados, para una flexibilidad de instalación sin igual: 4 entradas en la parte superior y una entrada a lado del depósito
- Sistema de bridas de fijación que facilita la nivelación
- Se instala fácilmente debajo de los equipos gracias a su perfil muy bajo: 129 mm de altura
- Aplicación para smartphone específica (disponible para sistema operativo iOS y Android)

Uso doméstico

- Presión máxima: 5,7 m
- IP 44
- Capacidad del depósito: 2 l

Contenido del kit

- 1x Bomba centrífuga con depósito de 2 l
- Válvula antirretorno extraíble, Ø ext. 10 mm
- Cable de alimentación de 1,8 m con enchufe
- Interruptor de seguridad integrado, cable de 1 m, extremos desnudos, NC (SI83CE02UN23) o NA (SI83CE42UN23, SI83CE43UN23)
- 2 tornillos, 2 tacos
- Adaptador multidiámetro para tubería Ø 15/17 - 20 - 24/25 - 32 - 40 mm
- Tubo PVC transparente Ø int. 10 mm, 5 m
- Cartucho de neutralización pH Safe 1 (únicamente SI83CE43UN23)

Especificaciones técnicas

Volumen del depósito	2 l
Alimentación eléctrica	230 V~ 50 Hz - 115 W - 1,4 A
Altura de descarga máx.	5,4 m (65 l/h)
Presión máxima (caudal 0)	5,7 m
Nivel acústico a 1 m	≤ 45 dBA (medido en el laboratorio acústico de Sauermann, bomba instalada y en marcha con agua)
Temperatura máx. condensados	55 °C, 80 °C en períodos breves de 10 minutos
Acidez máx. condensados	pH > 2,5 (calderas de gas de condensación)
Peso (con embalaje)	2,4 kg
Dimensiones del paquete	L 315 mm x An.151 mm x Alt. 227 mm
Masterpack	L 332 mm x An. 321 mm x Alt. 480 mm
Cantidad por palet	72 piezas (tamaño EUR)
Contacto de seguridad	SI83CE02UN23: NC: 5 A resistivo 250 V SI83CE42UN23 & SI83CE43UN23: NA: 5 A resistivo 250 V
Protección térmica (sobrecalentamiento)	Sí: 120 °C (rearranque automático)
Ciclos de funcionamiento	7%: 16s ON - 212s OFF
Clase	I
Protección	IP44
Diámetro interno tubo cartucho pH Safe	Ø int. 15 - 17 mm (19/32" - 5/8")
Normas de seguridad	SI83CE02UN23: CE / EAC (Q2/2020) SI83CE42UN23 y SI83CE43UN23: CE
Directiva RoHS	Conforme
Directiva RAEE	Conforme

Aplicaciones

Aplicaciones residenciales:
Aire acondicionado hasta 20kW
Calefacción hasta 40 kW

- Calderas de condensación de gas
- Hornos de gas de condensación de alta eficiencia

Accesorios

	Nombre	Referencia
	Tubo PVC transparente Ø int. 10 mm, 25 m	ACC00911 ACC00915 (blindado)
	Válvula antirretorno de recambio para tubería Ø ext. 10 mm	ACC00925
	Adaptador multidiámetro para tubería Ø 15/17 - 20 - 24/25 - 32 - 40 mm	ACC00939
	Cartucho de neutralización pH Safe 1	PH0100SIUN23

Dimensiones

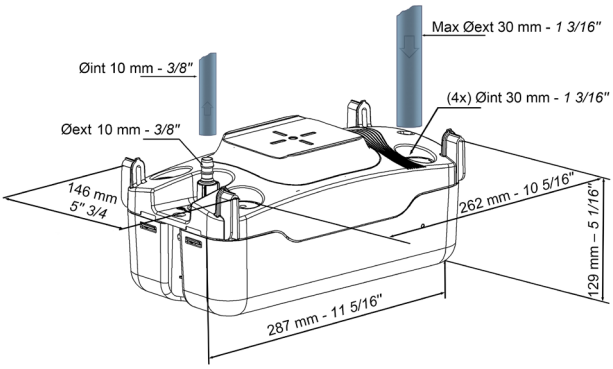

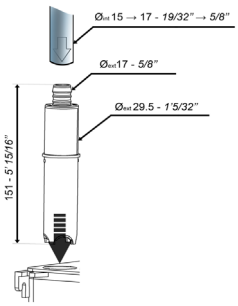

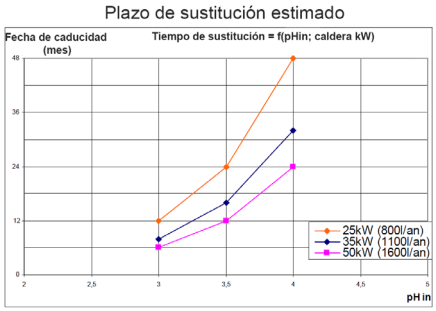

Caudal de condensados entrantes (l/h)

Altura de descarga	Longitud total de la tubería con Ø int. 10 mm			
	5 m	10 m	20 m	30 m
1 m	26	23	17	13
2 m	22	19	14	13
3 m	19	16	11	8
4 m	13	10	7	6
5 m	8	6	4	-

SI83CE02UN23 - SI83CE42UN23 - SI83CE43UN23 - ES - 06/02/2020 – Documento no contractual - Nos reservamos la posibilidad de modificar las características de nuestros productos sin previo aviso.